

Süvisvalgusti Karizma Luce Valore trahvota 2 X 12,5 W valge 25W 2580lm 38° IP43 927

Tootekood 22181

Värvustemperatuur	soe valge 2700K
Valgusvoog	2580luumenit
Garantii	5 aastat
Bränd	Karizma Luce
Hämardatav	DALI 2
Võimsus	25W
Läätse nurk	38°
CRI	90
Kaitseklass	IP43
Laius	250.0mm
Kõrgus	113.0mm
Korpuse värv	valge
Korpuse materjal	alumiinium
Töökeskkond	sisse

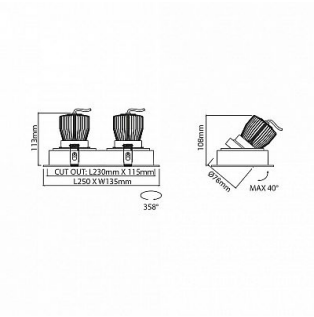

© LED House OÜ, tel: (+372) 56 202 303
Kadaka tee 3/3, Tallinn 10621, Eesti, info@ledhouse.ee