

Rippvalgusti Trio Select Aurum beež 48W 5700lm IP20 2300K, 3000K, 4000K 3CCT

Tootekood 24095

Värvustemperatuur	3CCT 2300K, 3000K, 4000K
Valgusvoog	5700luumenit
Valgusti efektiivsus	119lm/W
Bränd	Trio Select
Võimsus	48W
Maksimaalne võimsus	48W
Kaitseklass	IP20
Pikkus	630.0mm
Laius	1000.0mm
Kõrgus	2000.0mm
Korpuse värv	beež
Korpuse materjal	metall
Töökeskkond	sisse

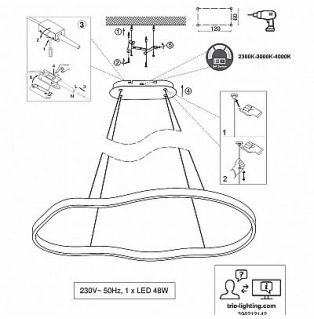



© LED House OÜ, tel: (+372) 56 202 303
Kadaka tee 3/3, Tallinn 10621, Eesti, info@ledhouse.ee