

Süvisvalgusti Karizma Luce Dea Carmenta M on/off valge / must 14W 1120lm 40° IP20 930 (23990 copy)

Tootekood 24183

Värvustemperatuur	soe valge 3000K
Valgusvoog	1120luumenit
Valgusti efektiivsus	80lm/W
Garantii	5 aastat
Bränd	Karizma Luce
Võimsus	14W
Maksimaalne võimsus	14W
Läätse nurk	40°
CRI	90
Kaitseklass	IP20
Eluiga	50000h
Kõrgus	80.0mm
Diameeter	105.0mm
Paigaldusava diameeter	100mm
Korpuse värv	valge / must
Korpuse materjal	alumiinium
Töökeskkond	sisse

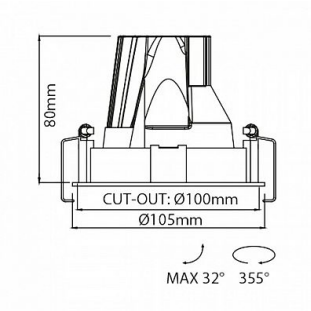

© LED House OÜ, tel: (+372) 56 202 303
Kadaka tee 3/3, Tallinn 10621, Eesti, info@ledhouse.ee