

Süvisvalgusti Karizma Luce Dea Ceres S Duo 2 X 10,5W must / kuldne 21W 1760lm 40° IP20 TRIAC 930

Tootekood 24213

Värvustemperatuur	soe valge 3000K
Valgusvoog	1760luumenit
Valgusti efektiivsus	84lm/W
Garantii	5 aastat
Bränd	Karizma Luce
Hämardatav	TRIAC
Väljundpinge	220-240V
Võimsus	21W
Maksimaalne võimsus	21W
Läätse nurk	40°
CRI	90
Kaitseklass	IP20
Pikkus	89.0mm
Laius	170.0mm
Kõrgus	63.0mm
Paigaldusava diameeter	4mm
Korpuse värv	must / kuldne
Korpuse materjal	alumiinium
Töökeskkond	sisse
Tootja koduleht	karizmaluce.com/products/dea-ceres-s-duo/

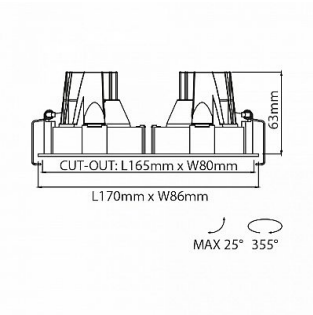

© LED House OÜ, tel: (+372) 56 202 303
Kadaka tee 3/3, Tallinn 10621, Eesti, info@ledhouse.ee