

Lauavalgusti Nova Luce Lupe hall 230V E27 IP20

Tootekood 24215

Lupe laualamp ühendab keraamilise aluse ja kangast varju, mis on harmooniliselt segu hallidest, beežidest ja valgetest toonidest. Siseruumidesse mõeldud lamp pakub meeleoluvalgustust E27 pirniga (ei kuulu komplekti). Pindpaigaldus ja mõõdukas suurus muudavad selle ideaalseks lauale elutoas või magamistoas. Lamp ei ole hämardatav ja töötab tavalise vahelduvvoolutoitega ning sellel on 135 cm pikkune juhe paindlikuks paigutamiseks. Selle tagasihoidlik disain sobib moodsa ja minimalistliku interjööriga, pakkudes nii stiili kui ka funktsionaalsust.

Garantii	3 aastat
Bränd	Nova Luce
Toitepinge	230V
Sokkel	E27
Kaitseklass	IP20
Kõrgus	550.0mm
Diameeter	450.0mm
Kaal	2.7 kg
Paki kaal	4.4 kg
Korpuse värv	hall
Korpuse materjal	keraamiline
Töökeskkond	sisse / välja
Tootja koduleht	novaluce.com/en/products/decorative/lupe/9620179





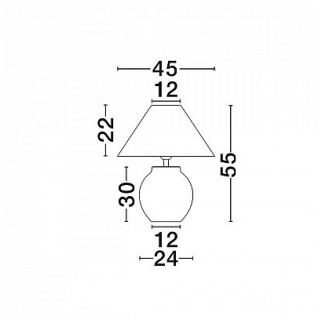



© LED House OÜ, tel: (+372) 56 202 303
Kadaka tee 3/3, Tallinn 10621, Eesti, info@ledhouse.ee