

Lauavalgusti Nova Luce Dahlia must 230V 25W 1056lm IP20 830

Tootekood 24216

Dahlia rippvalgustil on minimalistlik must alumiiniumdisain ja liivakarva viimistlus, mis sobib ideaalselt siseruumidesse. Põrandale pinnapealselt paigaldatuna kiirgab see sooja valget valgust (3000K) ja kõrge CRI-ga (värvide värviedastusindeks) üle 80, mis tagab loomuliku värviedastuse. See LED-valgusti pakub 1056 luumenit valgusvoogu ja on varustatud integreeritud, mittevahetatava LED-mooduliga. Selle õhuke profiil ja 180 cm pikkune kaabel pakuvad paindlikke paigutusvõimalusi. See on loodud meeleoluvalgustuse jaoks, ei ole hämardatav ja sobib ruumidesse, mis vajavad õrna, kuid tõhusat valgustust.

Värvustemperatuur	soe valge 3000K
Valgusvoog	1056luumenit
Valgusti efektiivsus	42lm/W
Garantii	3 aastat
Bränd	Nova Luce
Toitepinge	230V
Võimsus	25W
Maksimaalne võimsus	25W
CRI	80
Kaitseklass	IP20
Pikkus	620.0mm
Laius	100.0mm
Kõrgus	3920.0mm
Kaal	2.5 kg
Paki kaal	4.33 kg
Korpuse värv	must
Korpuse materjal	alumiinium
Töökeskkond	sisse
Tootja koduleht	novaluce.com/en/products/decorative/dahlia/9695502
Energiaklass	

© LED House OÜ, tel: (+372) 56 202 303
Kadaka tee 3/3, Tallinn 10621, Eesti, info@ledhouse.ee







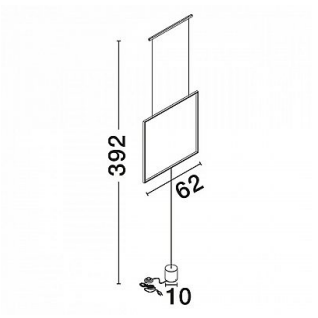

© LED House OÜ, tel: (+372) 56 202 303
Kadaka tee 3/3, Tallinn 10621, Eesti, info@ledhouse.ee