

Seinavalgusti Nova Luce Egna kuldne / amber 230V 13W 1680lm IP20 830

Tootekood 24220

Seinavalgusti Egna ühendab opaalklaasi konjakitooni ja kuldsete metallidetailidega, luues elegantse ja dekoratiivse valguslahenduse. Siseruumidesse mõeldud valgusti kasutab sooja valget LED-valgusallikat (värvitemperatuur 3000 K), mille kõrge värviedastusindeks (üle 80) tagab loomuliku ja kutsuva valguse. See pinnale paigaldatav, 48 cm kõrgune valgusti on valmistatud vastupidavast klaasist ja metallist. Integreeritud LED-mooduliga varustatud valgusti ei ole hämardatav ega reguleeritav, pakkudes ühtlast üldvalgustust. Egna on suurepärane valik eluruumidele moodsa ja elegantse ilme andmiseks.

Värvustemperatuur	soe valge 3000K
Valgusvoog	1680luumenit
Valgusti efektiivsus	129lm/W
Garantii	3 aastat
Bränd	Nova Luce
Toitepinge	230V
Võimsus	13W
Maksimaalne võimsus	13W
CRI	80
Kaitseklass	IP20
Pikkus	120.0mm
Laius	90.0mm
Kõrgus	480.0mm
Kaal	1.3 kg
Paki kaal	1.9 kg
Korpuse värv	kuldne / amber
Korpuse materjal	metall + klaas
Töökeskkond	sisse
Tootja koduleht	novaluce.com/en/products/decorative/egna/9009282
Energiaklass	

© LED House OÜ, tel: (+372) 56 202 303
Kadaka tee 3/3, Tallinn 10621, Eesti, info@ledhouse.ee





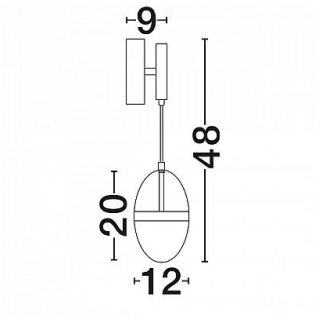



© LED House OÜ, tel: (+372) 56 202 303
Kadaka tee 3/3, Tallinn 10621, Eesti, info@ledhouse.ee