

Rippvalgusti Nova Luce Lava kuldne CRI80 E27 IP20

Tootekood 24222

Lava rippvalgusti ühendab elegantse vaskklaasi ja metalldetailid, luues siseruumidesse keeruka valgustuslahenduse. See lakke pinnale paigaldamiseks mõeldud valgusti mahutab ühe E27 pirni, pakkudes fokuseeritud valgustust sooja metallikviimistlusega. Selle elegantne ja dekoratiivne vorm sobib ideaalselt elutuppa, söögituppa või äripindadele. Valgusti ei ole hämardatav ega vaja reguleerimist, pakkudes lihtsat paigaldus- ja hoolduskogemust. 22 cm läbimõõduga ja 120 cm kõrgusega annab see tasakaalustatud kohaloleku, ilma et see ruumi üle koormaks.

Garantii	3 aastat
Bränd	Nova Luce
Sokkel	E27
CRI	80
Kaitseklass	IP20
Kõrgus	1200.0mm
Diameeter	220.0mm
Kaal	1.93 kg
Paki kaal	2.67 kg
Korpuse värv	kuldne
Korpuse materjal	metall + klaas
Tootja koduleht	novaluce.com/en/products/decorative/lava/9190393





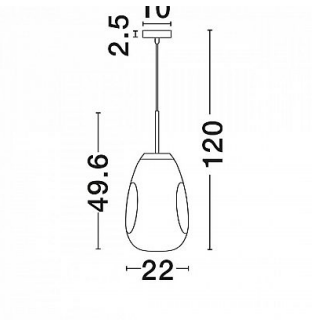



© LED House OÜ, tel: (+372) 56 202 303
Kadaka tee 3/3, Tallinn 10621, Eesti, info@ledhouse.ee