KARIZMA luce



Upotettava valaisin Karizma Luce Dea Carmenta M valkoinen / musta 14W 1120lm 40° IP20 930

Tuotekoodi 24183

Värilämpötila	lämmin valkoinen 3000K
Valovirta	1120luumenia
Valaistusteho	80lm/W
Takuu	5 vuotta
Brändi	Karizma Luce
Teho	14W
Maksimiteho	14W
Linssin kulma	40°
CRI	90
Kotelointiluokka	IP20
Käyttöikä	50000h
Korkeus	80.0mm
Halkaisija	105.0mm
Asennusaukon halkaisija	100mm
Rungon väri	valkoinen / musta
Rungon materiaali	alumiini
Käyttöympäristö	sisäkäyttöön

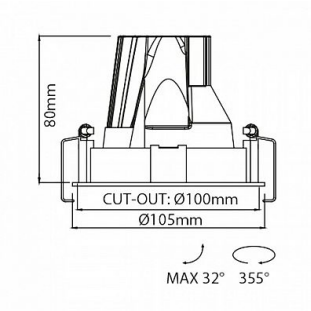

© LED House OÜ, tel: (+372) 56 202 303
Kadaka katu 3/3, 10621 Tallinna, Viro, info@ledhouse.ee