KARIZMA luce

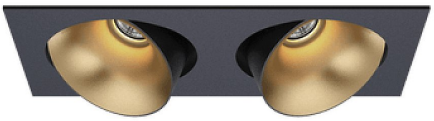

Upotettava valaisin Karizma Luce Dea Ceres S Duo musta / kultainen 21W 1760lm 40° IP20 TRIAC 930

Tuotekoodi 24213

Värilämpötila	lämmin valkoinen 3000K
Valovirta	1760luumenia
Valaistusteho	84lm/W
Takuu	5 vuotta
Brändi	Karizma Luce
Himmennettävä	TRIAC
Lähtöjännite	220-240V
Teho	21W
Maksimiteho	21W
Linssin kulma	40°
CRI	90
Kotelointiluokka	IP20
Pituus	89.0mm
Leveys	170.0mm
Korkeus	63.0mm
Asennusaukon halkaisija	4mm
Rungon väri	musta / kultainen
Rungon materiaali	alumiini
Käyttöympäristö	sisäkäyttöön
Valmistajan verkkosivut	karizmaluce.com/products/dea-ceres-s-duo/

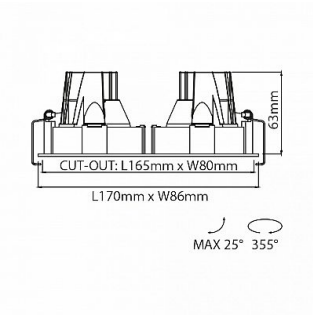

© LED House OÜ, tel: (+372) 56 202 303
Kadaka katu 3/3, 10621 Tallinna, Viro, info@ledhouse.ee