

Pöytävalaisin Nova Luce Dahlia musta 230V 25W 1056lm IP20 830

Tuotekoodi 24216

Värilämpötila	lämmin valkoinen 3000K
Valovirta	1056luumenia
Valaistusteho	42lm/W
Takuu	3 vuotta
Brändi	Nova Luce
Syöttöjännite	230V
Teho	25W
Maksimiteho	25W
CRI	80
Kotelointiluokka	IP20
Pituus	620.0mm
Leveys	100.0mm
Korkeus	3920.0mm
Paino	2.5 kg
Paketin paino	4.33 kg
Rungon väri	musta
Rungon materiaali	alumiini
Käyttöympäristö	sisäkäyttöön
Valmistajan verkkosivut	novaluce.com/en/products/decorative/dahlia/9695502
Energialuokka	

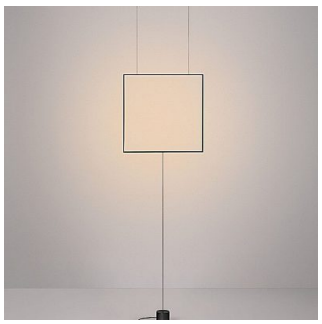





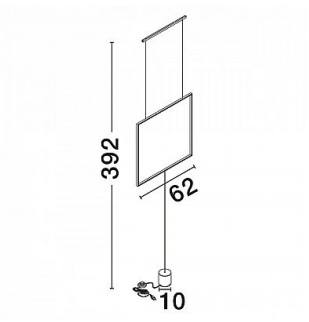

© LED House OÜ, tel: (+372) 56 202 303
Kadaka katu 3/3, 10621 Tallinna, Viro, info@ledhouse.ee