

# Seinävalaisin Nova Luce Egna kulta / meripihka 230V 13W 1680lm IP20 830

Tuotekoodi 24220

| | |
|---|---|
| Värilämpötila | lämmin valkoinen 3000K |
| Valovirta | 1680luumenia |
| Valaistusteho | 129lm/W |
| Takuu | 3 vuotta |
| Brändi | Nova Luce |
| Syöttöjännite | 230V |
| Teho | 13W |
| Maksimiteho | 13W |
| CRI | 80 |
| Kotelointiluokka | IP20 |
| Pituus | 120.0mm |
| Leveys | 90.0mm |
| Korkeus | 480.0mm |
| Paino | 1.3 kg |
| Paketin paino | 1.9 kg |
| Rungon väri | kulta / meripihka |
| Rungon materiaali | metalli + lasi |
| Käyttöympäristö | sisäkäyttöön |
| Valmistajan verkkosivut | novaluce.com/en/products/decorative/egna/9009282 |
| Energialuokka | E (A↑G) |





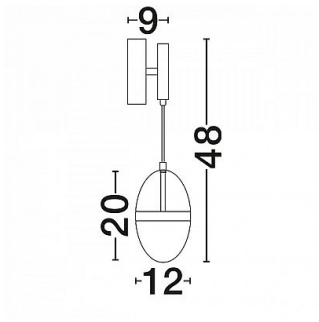




© LED House OÜ, tel: (+372) 56 202 303
Kadaka katu 3/3, 10621 Tallinna, Viro, info@ledhouse.ee