

Valaisimen kehys OH12 musta 230V GX53 IP20

Tuotekoodi 24226

Syöttöjännite	230V
Kanta	GX53
Kotelointiluokka	IP20
Korkeus	96.0mm
Halkaisija	85.0mm
Laatikossa	20kpl
Rungon väri	musta
Rungon materiaali	alumiini
Käyttöympäristö	sisäkäyttöön

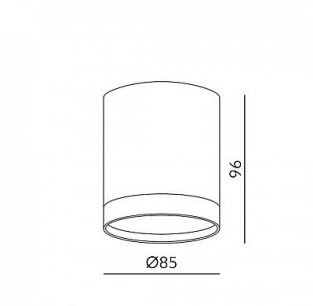

© LED House OÜ, tel: (+372) 56 202 303
Kadaka katu 3/3, 10621 Tallinna, Viro, info@ledhouse.ee