REVAL BULB

Гибкая LED неоновая трубка REVAL BULB 6x12mm 5м 24V 14.4W 617lm 120° IP67 840

Код изделия 15565

Светодиодная лента Neon Flex, где светодиоды находятся в специальном материале, который равномерно рассеивает свет.

Светодиодные ленты Neon Flex гибкие и легко устанавливаются.

Интервал резки светодиодной ленты составляет 50 мм.

Светодиодная лента класса защиты IP65-67 подходит для использования как в помещении, так и на улице.

Можете быть уверены в наших продуктах, так как мы продаем сотни метров светодиодных лент каждый день! Отправьте нам запрос, и мы сделаем вам предложение!

© LED House OÜ, tel: (+372) 56 202 303
Кадака теэ, 3/3, Таллинн 10621, Эстония, info@ledhouse.ee
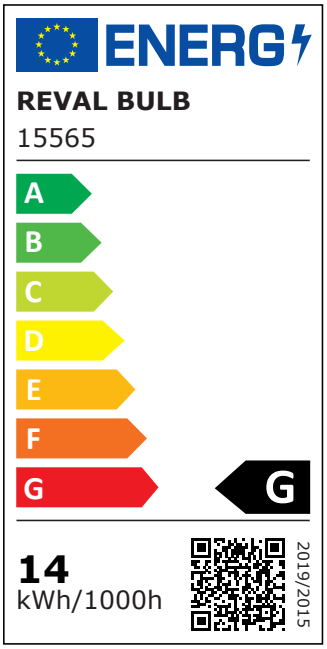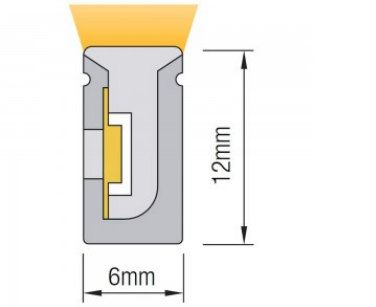
Цветовая температура	дневной белый 4000K
Световой поток	617люмена(ов)
Эффективность светильника lm79	43lm/W
Гарантия	5 года / лет
Источник света	SANAN LED
Бренд	REVAL BULB
Напряжение питания	24V
Мощность	14.4W
Максимальная мощность	14.4W
Угол линзы	120°
Cri	80
Sdcm - macadam ellipses	3
Защитное стекло	IP67
Срок службы	25000h
Llmf tm21	L70B50 @25°C 50.000h
Длина	5000.0mm
Ширина	7.0mm
Высота	9.0mm
Минимальная длина	50.0mm
Сертификаты	CE
Eprel	2148379
Класс энергопотребления	G (A↑G)