LED светильник на шине PROLUMEN Arnsberg R HE черный 230V 24.9W 3200lm 37° IP20 930

Код изделия 18194

Цветовая температура	теплый белый 3000K
Световой поток	3200люмена(ов)
Эффективность светильника lm79	129lm/W
Гарантия	5 года / лет
Источник света	PHILIPS LED
Светодиодный чип	1208 G7N HE
Блок питания	KGP
Бренд	PROLUMEN
Напряжение питания	230V
Фактор силы	0.90
Мощность	24.9W
Максимальная мощность	24.9W
Угол линзы	37°
Cri	90
Sdcm - macadam ellipses	2
Защитное стекло	IP20
Срок службы	60000h
Llmf tm21	L80B10 @25°C 60.000h
Высота	161.0mm
Диаметр	88.0mm
Вес	730g
В упаковке	1шт
Цвет корпуса	черный
Материал корпуса	алюминий
Эксплуатационная среда	для внутреннего использования
Сертификаты	CE
Eprel	2304855
Класс энергопотребления	D (A↑G)

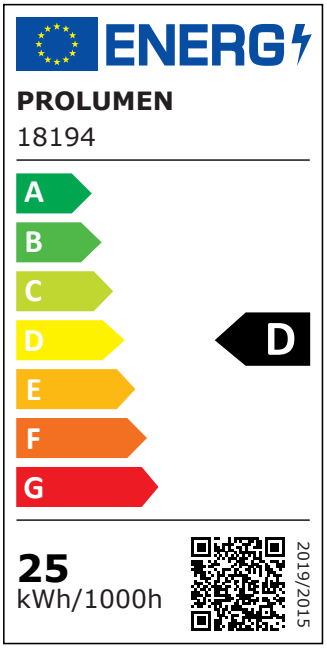

© LED House OÜ, tel: (+372) 56 202 303
Кадака теэ, 3/3, Таллинн 10621, Эстония, info@ledhouse.ee

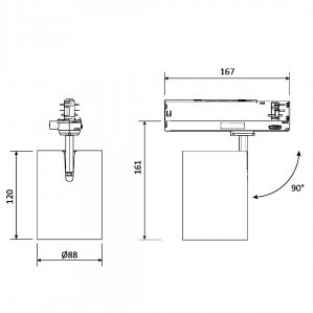

© LED House OÜ, tel: (+372) 56 202 303
Кадака теэ, 3/3, Таллинн 10621, Эстония, info@ledhouse.ee