

Светильник на шину Prolumen Arnsberg R HE белый 230V 25.5W 3200lm 37° IP20 DALI 930

Код изделия 18202

Цветовая температура	теплый белый 3000K
Световой поток	3200люмена(ов)
Эффективность светильника	125lm/W
Гарантия	5 года / лет
Источник света	PHILIPS LED
Светодиодный чип	1208 G7N HE
Блок питания	KGP
Бренд	Prolumen
Напряжение питания	230V
Фактор силы	0.90
Регулируемая яркость	DALI
Мощность	25.5W
Максимальная мощность	25.5W
Угол линзы	37°
CRI	90
SDCM - MacAdam Ellipses	2
Защитное стекло	IP20
Срок службы	60000h
LLMF TM21	L80B10 @25°C 60.000h
Высота	161.0mm
Диаметр	88.0mm
Вес	730 g
В упаковке	1шт
Цвет корпуса	белый
Материал корпуса	алюминий
Эксплуатационная среда	для внутреннего использования
Сертификаты	CE
EPREL	2304852
Класс энергопотребления	D (A↑G)

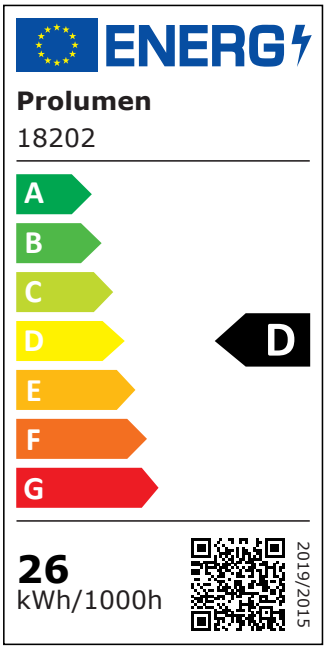

© LED House OÜ, tel: (+372) 56 202 303
Кадака теэ, 3/3, Таллинн 10621, Эстония, info@ledhouse.ee

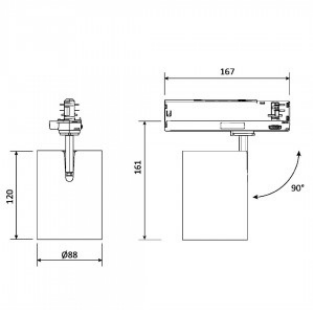

© LED House OÜ, tel: (+372) 56 202 303
Кадака теэ, 3/3, Таллинн 10621, Эстония, info@ledhouse.ee