

Встраиваемый светильник Karizma Luce Valore белый 25W 2580lm 38° IP43 927

Код изделия 22181

Цветовая температура	теплый белый 2700K
Световой поток	2580люмена(ов)
Гарантия	5 года / лет
Бренд	Karizma Luce
Регулируемая яркость	DALI 2
Мощность	25W
Угол линзы	38°
CRI	90
Защитное стекло	IP43
Ширина	250.0mm
Высота	113.0mm
Цвет корпуса	белый
Материал корпуса	алюминий
Эксплуатационная среда	для внутреннего использования

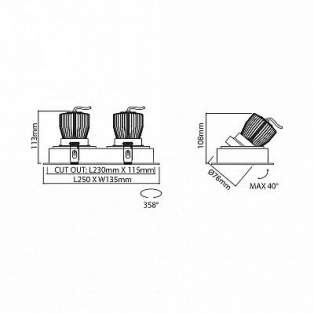

© LED House OÜ, tel: (+372) 56 202 303
Кадака теэ, 3/3, Таллинн 10621, Эстония, info@ledhouse.ee