

Встраиваемый светильник Karizma Luce Dea Carmenta M белый / черный 14W 1120lm 40° IP20 930

Код изделия 24183

Цветовая температура	теплый белый 3000K
Световой поток	1120люмена(ов)
Эффективность светильника	80lm/W
Гарантия	5 года / лет
Бренд	Karizma Luce
Мощность	14W
Максимальная мощность	14W
Угол линзы	40°
CRI	90
Защитное стекло	IP20
Срок службы	50000h
Высота	80.0mm
Диаметр	105.0mm
Диаметр отверстия для установки	100mm
Цвет корпуса	белый / черный
Материал корпуса	алюминий
Эксплуатационная среда	для внутреннего использования

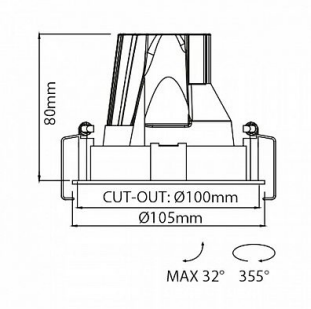

© LED House OÜ, tel: (+372) 56 202 303
Кадака теэ, 3/3, Таллинн 10621, Эстония, info@ledhouse.ee