KARIZMA luce

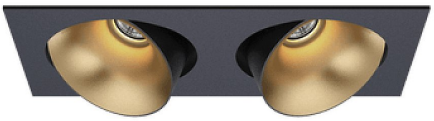

Встраиваемый светильник Karizma Luce Dea Ceres S Duo черный / золотой 21W 1760lm 40° IP20 TRIAC 930

Код изделия 24213

Цветовая температура	теплый белый 3000K
Световой поток	1760люмена(ов)
Эффективность светильника	84lm/W
Гарантия	5 года / лет
Бренд	Karizma Luce
Регулируемая яркость	TRIAC
Напряжение на выходе	220-240V
Мощность	21W
Максимальная мощность	21W
Угол линзы	40°
CRI	90
Защитное стекло	IP20
Длина	89.0mm
Ширина	170.0mm
Высота	63.0mm
Диаметр отверстия для установки	4mm
Цвет корпуса	черный / золотой
Материал корпуса	алюминий
Эксплуатационная среда	для внутреннего использования
Сайт производителя	karizmaluce.com/products/dea-ceres-s-duo/

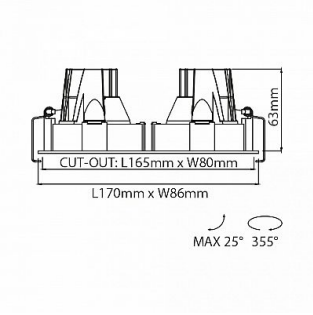

© LED House OÜ, tel: (+372) 56 202 303
Кадака теэ, 3/3, Таллинн 10621, Эстония, info@ledhouse.ee