

Настольный светильник Nova Luce Dahlia черный 230V 25W 1056lm IP20 830

Код изделия 24216

Цветовая температура	теплый белый 3000K
Световой поток	1056люмена(ов)
Эффективность светильника	42lm/W
Гарантия	3 года / лет
Бренд	Nova Luce
Напряжение питания	230V
Мощность	25W
Максимальная мощность	25W
CRI	80
Защитное стекло	IP20
Длина	620.0mm
Ширина	100.0mm
Высота	3920.0mm
Вес	2.5 kg
Вес упаковки	4.33 kg
Цвет корпуса	черный
Материал корпуса	алюминий
Эксплуатационная среда	для внутреннего использования
Сайт производителя	novaluce.com/en/products/decorative/dahlia/9695502
Класс энергопотребления	G (A↑G)

© LED House OÜ, tel: (+372) 56 202 303
Кадака теэ, 3/3, Таллинн 10621, Эстония, info@ledhouse.ee







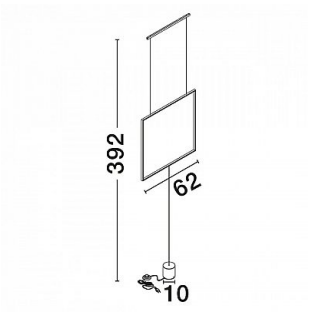

© LED House OÜ, tel: (+372) 56 202 303
Кадака теэ, 3/3, Таллинн 10621, Эстония, info@ledhouse.ee