

Настенный светильник Nova Luce Egna золото / янтарь 230V 13W 1680lm IP20 830

Код изделия 24220

Цветовая температура	теплый белый 3000K
Световой поток	1680люмена(ов)
Эффективность светильника	129lm/W
Гарантия	3 года / лет
Бренд	Nova Luce
Напряжение питания	230V
Мощность	13W
Максимальная мощность	13W
CRI	80
Защитное стекло	IP20
Длина	120.0mm
Ширина	90.0mm
Высота	480.0mm
Вес	1.3 kg
Вес упаковки	1.9 kg
Цвет корпуса	золото / янтарь
Материал корпуса	metal + glass
Эксплуатационная среда	для внутреннего использования
Сайт производителя	novaluce.com/en/products/decorative/egna/9009282
Класс энергопотребления	E (A↑G)

© LED House OÜ, tel: (+372) 56 202 303
Кадака теэ, 3/3, Таллинн 10621, Эстония, info@ledhouse.ee





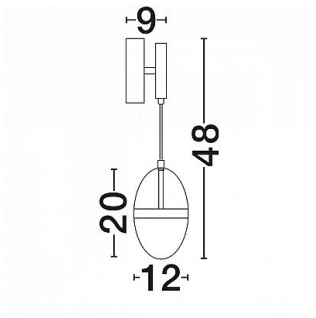



© LED House OÜ, tel: (+372) 56 202 303
Кадака теэ, 3/3, Таллинн 10621, Эстония, info@ledhouse.ee