Алюминиевый профиль Alu Swiss 20

Код изделия 14184

Максимальная мощность 22W/1m
Высота 24.7mm
Ширина 20.0mm
Длина 2000.0mm
Материал корпуса алюминий
Полировка коврик

Алюминиевый профиль LUMINES APA12 2m серебряный

Код изделия 17493

Бренд LUMINES
Высота 20.2mm
Ширина 43.0mm
Длина 2000.0mm
Цвет корпуса серебряный
Материал корпуса алюминий

Накладной алюминиевый профиль - это практичный метод для эффективной установки светодиодной ленты. С алюминиевым профилем нет риска, что светодиодная лента сместится, а крышка профиля обеспечивает равномерное и уютное распределение света. Профиль прочный, но легкий, что обеспечивает долгий срок службы и стабильность. Установить накладной алюминиевый профиль очень просто. Алюминиевый профиль идеально подходит для использования в различных помещениях. На кухне светодиодная лента с высокой мощностью в алюминиевом профиле хорошо работает над рабочей поверхностью. В гостиной эта комбинация может создать уютное акцентное освещение. Продукция с высоким уровнем IP идеально подходит для ванных комнат, а в розничной торговле светодиодные ленты с алюминиевыми профилями идеально подходят для выделения продуктов!

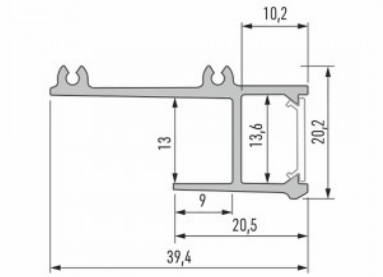

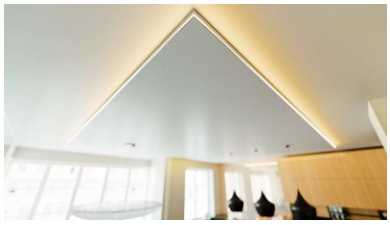

Алюминиевый профиль LUMINES CLARO 2m белый

Код изделия 16347

Бренд LUMINES
Высота 73.0mm
Ширина 43.0mm
Длина 2000.0mm
Цвет корпуса белый
Материал корпуса алюминий

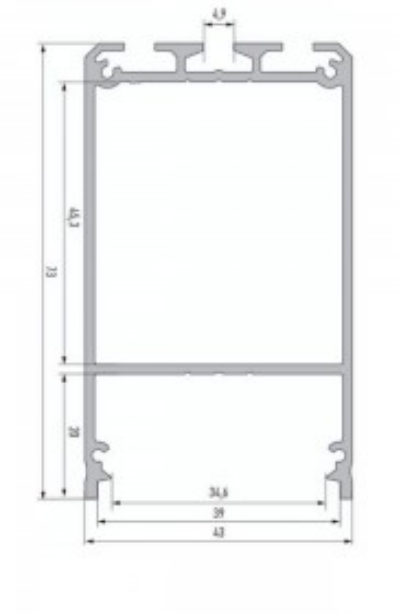

Накладной алюминиевый профиль - это практичный метод для эффективной установки светодиодной ленты. С алюминиевым профилем нет риска, что светодиодная лента сместится, а крышка профиля обеспечивает равномерное и уютное распределение света. Профиль прочный, но легкий, что обеспечивает долгий срок службы и стабильность. Установить накладной алюминиевый профиль очень просто. Алюминиевый профиль идеально подходит для использования в различных помещениях. На кухне светодиодная лента с высокой мощностью в алюминиевом профиле хорошо работает над рабочей поверхностью. В гостиной эта комбинация может создать уютное акцентное освещение. Продукция с высоким уровнем IP идеально подходит для ванных комнат, а в розничной торговле светодиодные ленты с алюминиевыми профилями идеально подходят для выделения продуктов!

Алюминиевый профиль LUMINES CLARO 2m серебряный

Код изделия 16196

Бренд LUMINES
Высота 73.0mm
Ширина 43.0mm
Длина 2000.0mm
Цвет корпуса серебряный
Материал корпуса алюминий

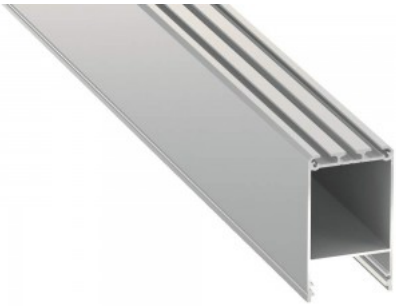

Накладной алюминиевый профиль - это практичный метод для эффективной установки светодиодной ленты. С алюминиевым профилем нет риска, что светодиодная лента сместится, а крышка профиля обеспечивает равномерное и уютное распределение света. Профиль прочный, но легкий, что обеспечивает долгий срок службы и стабильность. Установить накладной алюминиевый профиль очень просто. Алюминиевый профиль идеально подходит для использования в различных помещениях. На кухне светодиодная лента с высокой мощностью в алюминиевом профиле хорошо работает над рабочей поверхностью. В гостиной эта комбинация может создать уютное акцентное освещение. Продукция с высоким уровнем IP идеально подходит для ванных комнат, а в розничной торговле светодиодные ленты с алюминиевыми профилями идеально подходят для выделения продуктов!

Алюминиевый профиль LUMINES CLARO 2m черный

Код изделия 15982

Бренд LUMINES
Высота 73.0mm
Ширина 43.0mm
Длина 2000.0mm
Цвет корпуса черный
Материал корпуса алюминий

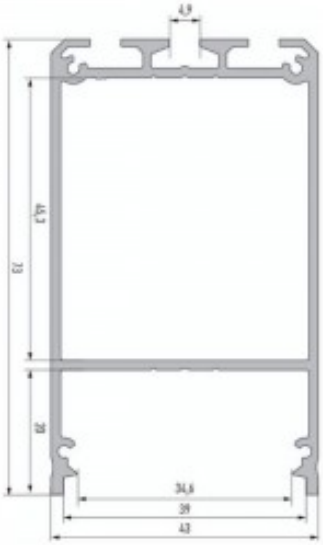

Накладной алюминиевый профиль - это практичный метод для эффективной установки светодиодной ленты. С алюминиевым профилем нет риска, что светодиодная лента сместится, а крышка профиля обеспечивает равномерное и уютное распределение света. Профиль прочный, но легкий, что обеспечивает долгий срок службы и стабильность. Установить накладной алюминиевый профиль очень просто. Алюминиевый профиль идеально подходит для использования в различных помещениях. На кухне светодиодная лента с высокой мощностью в алюминиевом профиле хорошо работает над рабочей поверхностью. В гостиной эта комбинация может создать уютное акцентное освещение. Продукция с высоким уровнем IP идеально подходит для ванных комнат, а в розничной торговле светодиодные ленты с алюминиевыми профилями идеально подходят для выделения продуктов!

Алюминиевый профиль LUMINES CLARO 3m серебряный

Код изделия 15393

Бренд LUMINES
Высота 73.0mm
Ширина 43.0mm
Длина 3000.0mm
Цвет корпуса серебряный
Материал корпуса алюминий

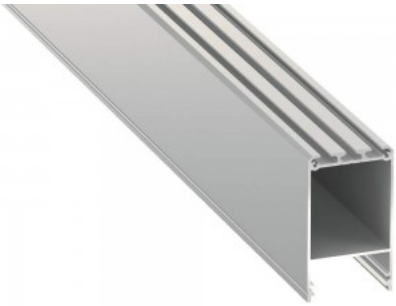

Накладной алюминиевый профиль - это практичный метод для эффективной установки светодиодной ленты. С алюминиевым профилем нет риска, что светодиодная лента сместится, а крышка профиля обеспечивает равномерное и уютное распределение света. Профиль прочный, но легкий, что обеспечивает долгий срок службы и стабильность. Установить накладной алюминиевый профиль очень просто. Алюминиевый профиль идеально подходит для использования в различных помещениях. На кухне светодиодная лента с высокой мощностью в алюминиевом профиле хорошо работает над рабочей поверхностью. В гостиной эта комбинация может создать уютное акцентное освещение. Продукция с высоким уровнем IP идеально подходит для ванных комнат, а в розничной торговле светодиодные ленты с алюминиевыми профилями идеально подходят для выделения продуктов!

Алюминиевый профиль LUMINES CLARO 3m черный

Код изделия 16966

Бренд LUMINES
Высота 73.0mm
Ширина 43.0mm
Длина 3000.0mm
Цвет корпуса черный
Материал корпуса алюминий

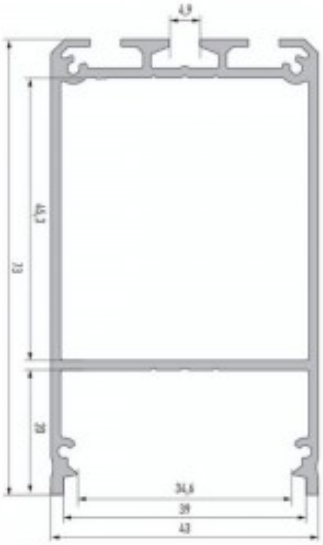

Накладной алюминиевый профиль - это практичный метод для эффективной установки светодиодной ленты. С алюминиевым профилем нет риска, что светодиодная лента сместится, а крышка профиля обеспечивает равномерное и уютное распределение света. Профиль прочный, но легкий, что обеспечивает долгий срок службы и стабильность. Установить накладной алюминиевый профиль очень просто. Алюминиевый профиль идеально подходит для использования в различных помещениях. На кухне светодиодная лента с высокой мощностью в алюминиевом профиле хорошо работает над рабочей поверхностью. В гостиной эта комбинация может создать уютное акцентное освещение. Продукция с высоким уровнем IP идеально подходит для ванных комнат, а в розничной торговле светодиодные ленты с алюминиевыми профилями идеально подходят для выделения продуктов!

Алюминиевый профиль LUMINES DILEDA 2m белый

Код изделия 14673

Бренд LUMINES
Высота 26.1mm
Ширина 27.4mm
В упаковке 6шт
Цвет корпуса белый
Материал корпуса алюминий

Накладной алюминиевый профиль - это практичный метод для эффективной установки светодиодной ленты. С алюминиевым профилем нет риска, что светодиодная лента сместится, а крышка профиля обеспечивает равномерное и уютное распределение света. Профиль прочный, но легкий, что обеспечивает долгий срок службы и стабильность. Установить накладной алюминиевый профиль очень просто. Алюминиевый профиль идеально подходит для использования в различных помещениях. На кухне светодиодная лента с высокой мощностью в алюминиевом профиле хорошо работает над рабочей поверхностью. В гостиной эта комбинация может создать уютное акцентное освещение. Продукция с высоким уровнем IP идеально подходит для ванных комнат, а в розничной торговле светодиодные ленты с алюминиевыми профилями идеально подходят для выделения продуктов!

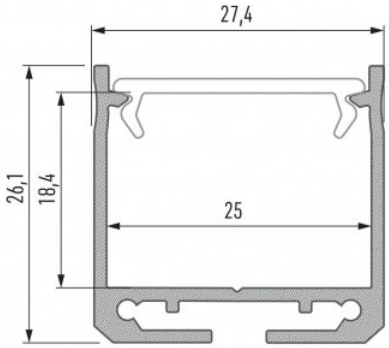

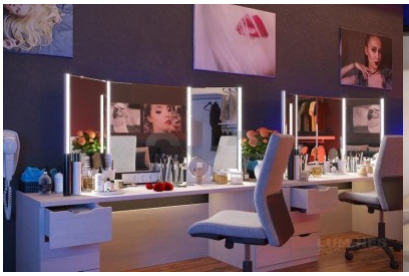

Алюминиевый профиль LUMINES DILEDA 2m серебряный

Код изделия 14722

Бренд LUMINES
Высота 26.1mm
Ширина 27.4mm
Длина 2020.0mm
Цвет корпуса серебряный
Материал корпуса алюминий

Накладной алюминиевый профиль - это практичный метод для эффективной установки светодиодной ленты. С алюминиевым профилем нет риска, что светодиодная лента сместится, а крышка профиля обеспечивает равномерное и уютное распределение света. Профиль прочный, но легкий, что обеспечивает долгий срок службы и стабильность. Установить накладной алюминиевый профиль очень просто. Алюминиевый профиль идеально подходит для использования в различных помещениях. На кухне светодиодная лента с высокой мощностью в алюминиевом профиле хорошо работает над рабочей поверхностью. В гостиной эта комбинация может создать уютное акцентное освещение. Продукция с высоким уровнем IP идеально подходит для ванных комнат, а в розничной торговле светодиодные ленты с алюминиевыми профилями идеально подходят для выделения продуктов!

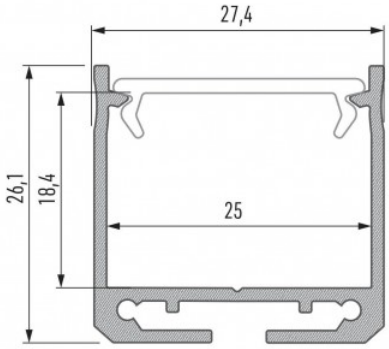

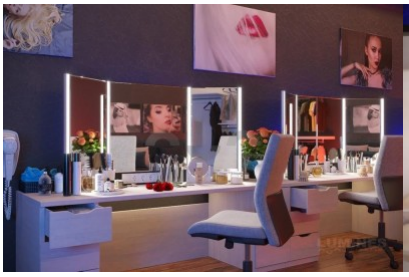

Алюминиевый профиль LUMINES DILEDA 2m черный

Код изделия 15418

Бренд LUMINES
Высота 26.1mm
Ширина 27.4mm
Длина 2020.0mm
В ящике 6шт
Цвет корпуса черный
Материал корпуса алюминий

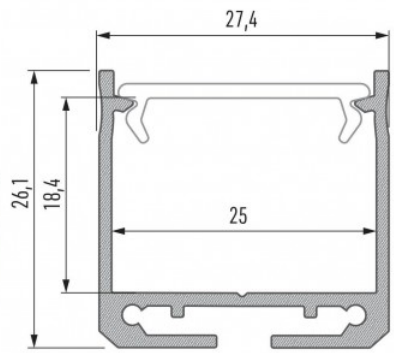

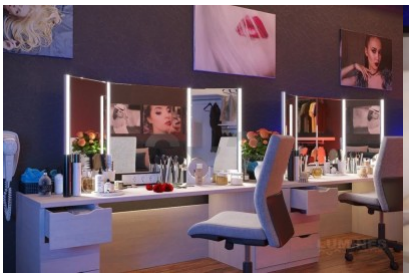

Накладной алюминиевый профиль - это практичный метод для эффективной установки светодиодной ленты. С алюминиевым профилем нет риска, что светодиодная лента сместится, а крышка профиля обеспечивает равномерное и уютное распределение света. Профиль прочный, но легкий, что обеспечивает долгий срок службы и стабильность. Установить накладной алюминиевый профиль очень просто. Алюминиевый профиль идеально подходит для использования в различных помещениях. На кухне светодиодная лента с высокой мощностью в алюминиевом профиле хорошо работает над рабочей поверхностью. В гостиной эта комбинация может создать уютное акцентное освещение. Продукция с высоким уровнем IP идеально подходит для ванных комнат, а в розничной торговле светодиодные ленты с алюминиевыми профилями идеально подходят для выделения продуктов!

Алюминиевый профиль LUMINES DILEDA 3m белый

Код изделия 14814

Бренд LUMINES
Высота 26.1mm
Ширина 27.4mm
Длина 3000.0mm
Цвет корпуса белый
Материал корпуса алюминий

Накладной алюминиевый профиль - это практичный метод для эффективной установки светодиодной ленты. С алюминиевым профилем нет риска, что светодиодная лента сместится, а крышка профиля обеспечивает равномерное и уютное распределение света. Профиль прочный, но легкий, что обеспечивает долгий срок службы и стабильность. Установить накладной алюминиевый профиль очень просто. Алюминиевый профиль идеально подходит для использования в различных помещениях. На кухне светодиодная лента с высокой мощностью в алюминиевом профиле хорошо работает над рабочей поверхностью. В гостиной эта комбинация может создать уютное акцентное освещение. Продукция с высоким уровнем IP идеально подходит для ванных комнат, а в розничной торговле светодиодные ленты с алюминиевыми профилями идеально подходят для выделения продуктов!

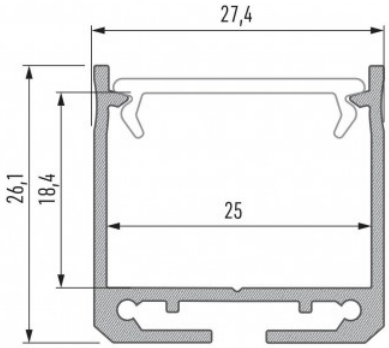

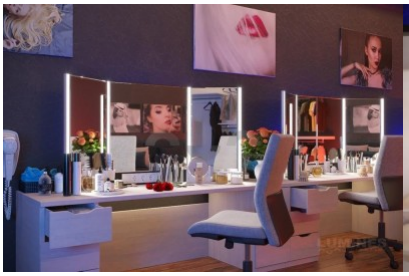

Алюминиевый профиль LUMINES DILEDA 3m серебряный

Код изделия 16457

Бренд LUMINES
Высота 26.1mm
Ширина 27.4mm
Длина 3000.0mm
Цвет корпуса серебряный
Материал корпуса алюминий

Накладной алюминиевый профиль - это практичный метод для эффективной установки светодиодной ленты. С алюминиевым профилем нет риска, что светодиодная лента сместится, а крышка профиля обеспечивает равномерное и уютное распределение света. Профиль прочный, но легкий, что обеспечивает долгий срок службы и стабильность. Установить накладной алюминиевый профиль очень просто. Алюминиевый профиль идеально подходит для использования в различных помещениях. На кухне светодиодная лента с высокой мощностью в алюминиевом профиле хорошо работает над рабочей поверхностью. В гостиной эта комбинация может создать уютное акцентное освещение. Продукция с высоким уровнем IP идеально подходит для ванных комнат, а в розничной торговле светодиодные ленты с алюминиевыми профилями идеально подходят для выделения продуктов!

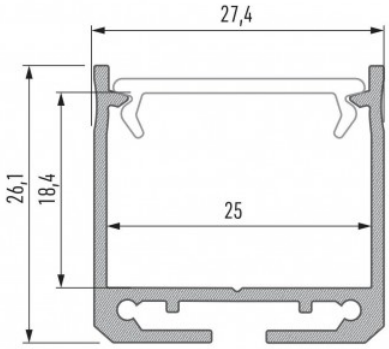

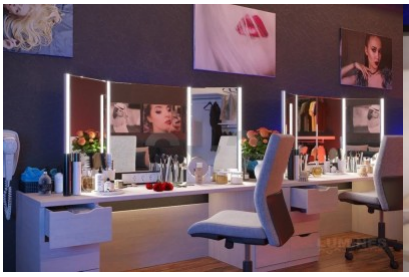

Алюминиевый профиль LUMINES DILEDA 3m черный

Код изделия 16211

Бренд LUMINES
Высота 26.1mm
Ширина 27.4mm
Длина 3000.0mm
Цвет корпуса черный
Материал корпуса алюминий

Накладной алюминиевый профиль - это практичный метод для эффективной установки светодиодной ленты. С алюминиевым профилем нет риска, что светодиодная лента сместится, а крышка профиля обеспечивает равномерное и уютное распределение света. Профиль прочный, но легкий, что обеспечивает долгий срок службы и стабильность. Установить накладной алюминиевый профиль очень просто. Алюминиевый профиль идеально подходит для использования в различных помещениях. На кухне светодиодная лента с высокой мощностью в алюминиевом профиле хорошо работает над рабочей поверхностью. В гостиной эта комбинация может создать уютное акцентное освещение. Продукция с высоким уровнем IP идеально подходит для ванных комнат, а в розничной торговле светодиодные ленты с алюминиевыми профилями идеально подходят для выделения продуктов!

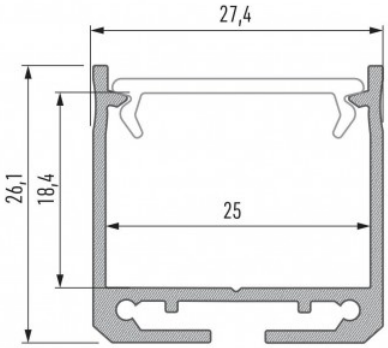

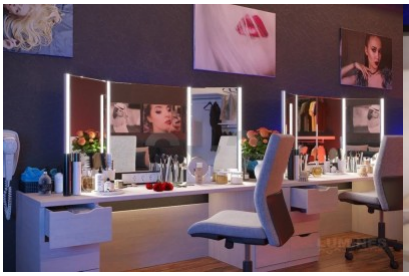

Алюминиевый профиль LUMINES DOPIO 2m черный

Код изделия 17454

Бренд LUMINES
Высота 34.1mm
Ширина 43.1mm
Длина 2020.0mm
Цвет корпуса черный
Материал корпуса алюминий

Накладной алюминиевый профиль - это практичный метод для эффективной установки светодиодной ленты. С алюминиевым профилем нет риска, что светодиодная лента сместится, а крышка профиля обеспечивает равномерное и уютное распределение света. Профиль прочный, но легкий, что обеспечивает долгий срок службы и стабильность. Установить накладной алюминиевый профиль очень просто. Алюминиевый профиль идеально подходит для использования в различных помещениях. На кухне светодиодная лента с высокой мощностью в алюминиевом профиле хорошо работает над рабочей поверхностью. В гостиной эта комбинация может создать уютное акцентное освещение. Продукция с высоким уровнем IP идеально подходит для ванных комнат, а в розничной торговле светодиодные ленты с алюминиевыми профилями идеально подходят для выделения продуктов!

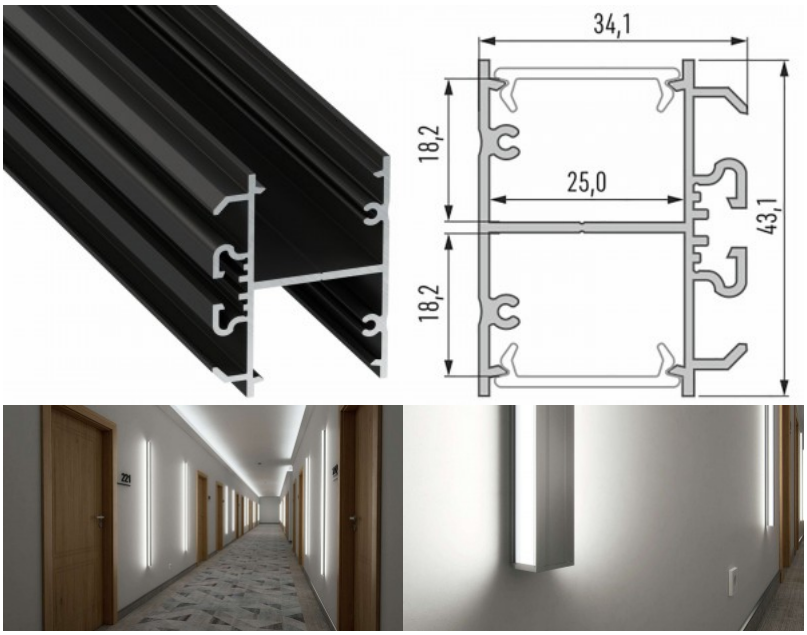

Алюминиевый профиль LUMINES DULIO 2m белый

Код изделия 17332

Бренд LUMINES
Высота 88.4mm
Ширина 43.0mm
Длина 2020.0mm
Цвет корпуса белый
Материал корпуса алюминий

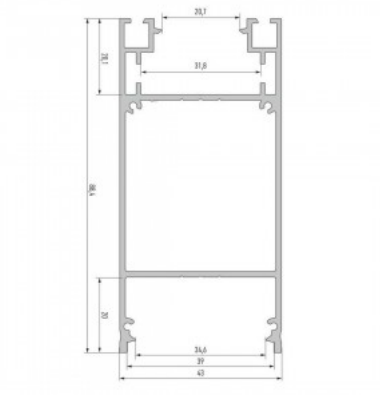

подвесной алюминиевый профиль. Накладной алюминиевый профиль - это практичный метод для эффективной установки светодиодной ленты. С алюминиевым профилем нет риска, что светодиодная лента сместится, а крышка профиля обеспечивает равномерное и уютное распределение света. Профиль прочный, но легкий, что обеспечивает долгий срок службы и стабильность. Установить накладной алюминиевый профиль очень просто. Алюминиевый профиль идеально подходит для использования в различных помещениях. На кухне светодиодная лента с высокой мощностью в алюминиевом профиле хорошо работает над рабочей поверхностью. В гостиной эта комбинация может создать уютное акцентное освещение. Продукция с высоким уровнем IP идеально подходит для ванных комнат, а в розничной торговле светодиодные ленты с алюминиевыми профилями идеально подходят для выделения продуктов!

Алюминиевый профиль LUMINES DULIO 2m черный

Код изделия 17331

Бренд LUMINES
Высота 88.4mm
Ширина 43.0mm
Длина 2020.0mm
Цвет корпуса черный
Материал корпуса алюминий

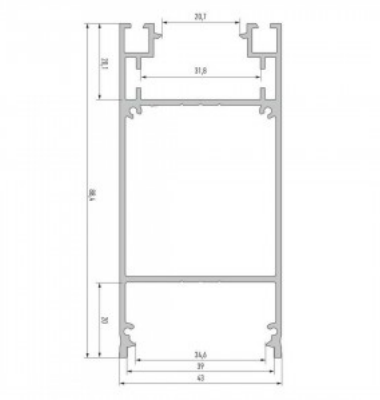

подвесной черный алюминиевый профиль. Алюминиевый профиль - это практичный метод для эффективной установки светодиодной ленты. С алюминиевым профилем нет риска, что светодиодная лента сместится, а крышка профиля обеспечивает равномерное и уютное распределение света. Профиль прочный, но легкий, что обеспечивает долгий срок службы и стабильность. Установить накладной алюминиевый профиль очень просто. Алюминиевый профиль идеально подходит для использования в различных помещениях. На кухне светодиодная лента с высокой мощностью в алюминиевом профиле хорошо работает над рабочей поверхностью. В гостиной эта комбинация может создать уютное акцентное освещение. Продукция с высоким уровнем IP идеально подходит для ванных комнат, а в розничной торговле светодиодные ленты с алюминиевыми профилями идеально подходят для выделения продуктов!

Алюминиевый профиль LUMINES DULIO 3m белый

Код изделия 17722

Бренд LUMINES
Высота 88.4mm
Ширина 43.0mm
Длина 3000.0mm
Цвет корпуса белый
Материал корпуса алюминий

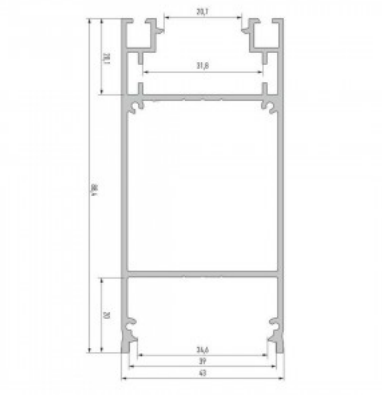

подвесной алюминиевый профиль. Накладной алюминиевый профиль - это практичный метод для эффективной установки светодиодной ленты. С алюминиевым профилем нет риска, что светодиодная лента сместится, а крышка профиля обеспечивает равномерное и уютное распределение света. Профиль прочный, но легкий, что обеспечивает долгий срок службы и стабильность. Установить накладной алюминиевый профиль очень просто. Алюминиевый профиль идеально подходит для использования в различных помещениях. На кухне светодиодная лента с высокой мощностью в алюминиевом профиле хорошо работает над рабочей поверхностью. В гостиной эта комбинация может создать уютное акцентное освещение. Продукция с высоким уровнем IP идеально подходит для ванных комнат, а в розничной торговле светодиодные ленты с алюминиевыми профилями идеально подходят для выделения продуктов!

Алюминиевый профиль LUMINES DULIO 3m черный

Код изделия 17723

Бренд LUMINES
Высота 88.4mm
Ширина 43.0mm
Длина 3000.0mm
Цвет корпуса черный
Материал корпуса алюминий

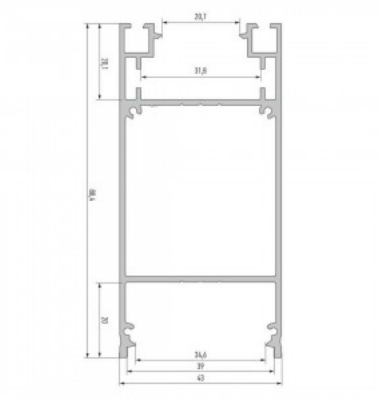

подвесной черный алюминиевый профиль. Алюминиевый профиль - это практичный метод для эффективной установки светодиодной ленты. С алюминиевым профилем нет риска, что светодиодная лента сместится, а крышка профиля обеспечивает равномерное и уютное распределение света. Профиль прочный, но легкий, что обеспечивает долгий срок службы и стабильность. Установить накладной алюминиевый профиль очень просто. Алюминиевый профиль идеально подходит для использования в различных помещениях. На кухне светодиодная лента с высокой мощностью в алюминиевом профиле хорошо работает над рабочей поверхностью. В гостиной эта комбинация может создать уютное акцентное освещение. Продукция с высоким уровнем IP идеально подходит для ванных комнат, а в розничной торговле светодиодные ленты с алюминиевыми профилями идеально подходят для выделения продуктов!

Алюминиевый профиль LUMINES I6 2m серебряный

Код изделия 17299

Бренд LUMINES
Высота 32.5mm
Ширина 43.0mm
Длина 2000.0mm
Цвет корпуса серебряный

Алюминиевый профиль для установки подсвеченного плексигласа или стекла на потолок или стену. Варианты использования: Подсвеченные полки для магазинов. Информационные таблички на потолке. Для установки необходимы: Левая конечная крышка Правая конечная крышка Профиль Fari Крепежная лента Повысьте качество освещения в повседневной жизни и выберите передовое освещение из ассортимента продукции LED house!

Алюминиевый профиль LUMINES ILEDO 2m белый

Код изделия 14721

Бренд LUMINES
Высота 30.0mm
Ширина 43.0mm
Цвет корпуса белый
Материал корпуса алюминий

Накладной алюминиевый профиль - это практичный метод для эффективной установки светодиодной ленты. С алюминиевым профилем нет риска, что светодиодная лента сместится, а крышка профиля обеспечивает равномерное и уютное распределение света. Профиль прочный, но легкий, что обеспечивает долгий срок службы и стабильность. Установить накладной алюминиевый профиль очень просто. Алюминиевый профиль идеально подходит для использования в различных помещениях. На кухне светодиодная лента с высокой мощностью в алюминиевом профиле хорошо работает над рабочей поверхностью. В гостиной эта комбинация может создать уютное акцентное освещение. Продукция с высоким уровнем IP идеально подходит для ванных комнат, а в розничной торговле светодиодные ленты с алюминиевыми профилями идеально подходят для выделения продуктов!

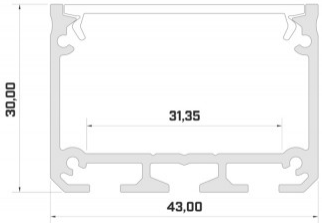

Алюминиевый профиль LUMINES ILEDO 2m серебряный

Код изделия 14540

Бренд LUMINES
Высота 30.0mm
Ширина 43.0mm
Длина 2020.0mm
Цвет корпуса серебряный
Материал корпуса алюминий

Накладной алюминиевый профиль - это практичный метод для эффективной установки светодиодной ленты. С алюминиевым профилем нет риска, что светодиодная лента сместится, а крышка профиля обеспечивает равномерное и уютное распределение света. Профиль прочный, но легкий, что обеспечивает долгий срок службы и стабильность. Установить накладной алюминиевый профиль очень просто. Алюминиевый профиль идеально подходит для использования в различных помещениях. На кухне светодиодная лента с высокой мощностью в алюминиевом профиле хорошо работает над рабочей поверхностью. В гостиной эта комбинация может создать уютное акцентное освещение. Продукция с высоким уровнем IP идеально подходит для ванных комнат, а в розничной торговле светодиодные ленты с алюминиевыми профилями идеально подходят для выделения продуктов!

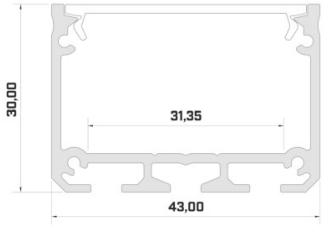

Алюминиевый профиль LUMINES ILEDO 2m черный

Код изделия 15439

Бренд LUMINES
Высота 30.0mm
Ширина 43.0mm
Длина 2020.0mm
В ящике 6шт
Цвет корпуса черный
Материал корпуса алюминий

Накладной алюминиевый профиль - это практичный метод для эффективной установки светодиодной ленты. С алюминиевым профилем нет риска, что светодиодная лента сместится, а крышка профиля обеспечивает равномерное и уютное распределение света. Профиль прочный, но легкий, что обеспечивает долгий срок службы и стабильность. Установить накладной алюминиевый профиль очень просто. Алюминиевый профиль идеально подходит для использования в различных помещениях. На кухне светодиодная лента с высокой мощностью в алюминиевом профиле хорошо работает над рабочей поверхностью. В гостиной эта комбинация может создать уютное акцентное освещение. Продукция с высоким уровнем IP идеально подходит для ванных комнат, а в розничной торговле светодиодные ленты с алюминиевыми профилями идеально подходят для выделения продуктов!

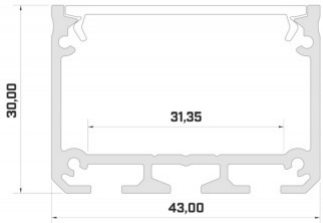

Алюминиевый профиль LUMINES ILEDO 3m белый

Код изделия 14719

Бренд LUMINES
Высота 30.0mm
Ширина 43.0mm
Длина 3000.0mm
Цвет корпуса белый
Материал корпуса алюминий

Накладной алюминиевый профиль - это практичный метод для эффективной установки светодиодной ленты. С алюминиевым профилем нет риска, что светодиодная лента сместится, а крышка профиля обеспечивает равномерное и уютное распределение света. Профиль прочный, но легкий, что обеспечивает долгий срок службы и стабильность. Установить накладной алюминиевый профиль очень просто. Алюминиевый профиль идеально подходит для использования в различных помещениях. На кухне светодиодная лента с высокой мощностью в алюминиевом профиле хорошо работает над рабочей поверхностью. В гостиной эта комбинация может создать уютное акцентное освещение. Продукция с высоким уровнем IP идеально подходит для ванных комнат, а в розничной торговле светодиодные ленты с алюминиевыми профилями идеально подходят для выделения продуктов!

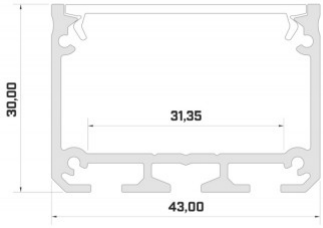

Алюминиевый профиль LUMINES ILEDO 3m серебряный

Код изделия 15636

Бренд LUMINES
Высота 30.0mm
Ширина 43.0mm
Длина 3000.0mm
Цвет корпуса серебряный
Материал корпуса алюминий

Накладной алюминиевый профиль - это практичный метод для эффективной установки светодиодной ленты. С алюминиевым профилем нет риска, что светодиодная лента сместится, а крышка профиля обеспечивает равномерное и уютное распределение света. Профиль прочный, но легкий, что обеспечивает долгий срок службы и стабильность. Установить накладной алюминиевый профиль очень просто. Алюминиевый профиль идеально подходит для использования в различных помещениях. На кухне светодиодная лента с высокой мощностью в алюминиевом профиле хорошо работает над рабочей поверхностью. В гостиной эта комбинация может создать уютное акцентное освещение. Продукция с высоким уровнем IP идеально подходит для ванных комнат, а в розничной торговле светодиодные ленты с алюминиевыми профилями идеально подходят для выделения продуктов!

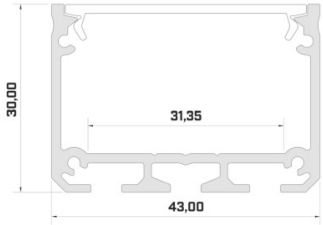

Алюминиевый профиль LUMINES ILEDO 3m черный

Код изделия 15803

Бренд LUMINES
Высота 30.0mm
Ширина 43.0mm
Длина 3000.0mm
Цвет корпуса черный
Материал корпуса алюминий

Накладной алюминиевый профиль - это практичный метод для эффективной установки светодиодной ленты. С алюминиевым профилем нет риска, что светодиодная лента сместится, а крышка профиля обеспечивает равномерное и уютное распределение света. Профиль прочный, но легкий, что обеспечивает долгий срок службы и стабильность. Установить накладной алюминиевый профиль очень просто. Алюминиевый профиль идеально подходит для использования в различных помещениях. На кухне светодиодная лента с высокой мощностью в алюминиевом профиле хорошо работает над рабочей поверхностью. В гостиной эта комбинация может создать уютное акцентное освещение. Продукция с высоким уровнем IP идеально подходит для ванных комнат, а в розничной торговле светодиодные ленты с алюминиевыми профилями идеально подходят для выделения продуктов!

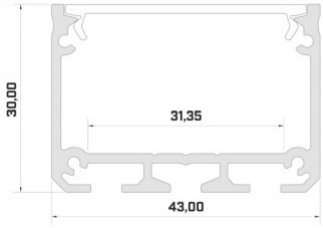

Алюминиевый профиль LUMINES Logi 2м белый

Код изделия 15518

Бренд LUMINES
Цвет корпуса белый
Материал корпуса алюминий

Накладной алюминиевый профиль - это практичный метод для эффективной установки светодиодной ленты. С алюминиевым профилем нет риска, что светодиодная лента сместится, а крышка профиля обеспечивает равномерное и уютное распределение света. Профиль прочный, но легкий, что обеспечивает долгий срок службы и стабильность. Установить накладной алюминиевый профиль очень просто. Алюминиевый профиль идеально подходит для использования в различных помещениях. На кухне светодиодная лента с высокой мощностью в алюминиевом профиле хорошо работает над рабочей поверхностью. В гостиной эта комбинация может создать уютное акцентное освещение. Продукция с высоким уровнем IP идеально подходит для ванных комнат, а в розничной торговле светодиодные ленты с алюминиевыми профилями идеально подходят для выделения продуктов!

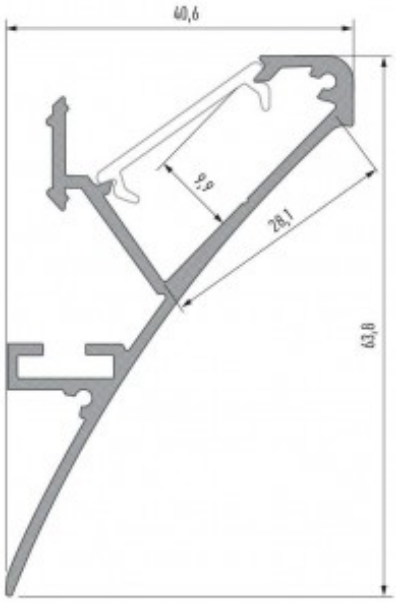

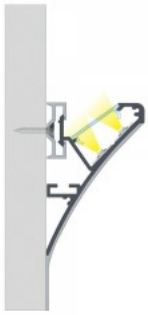

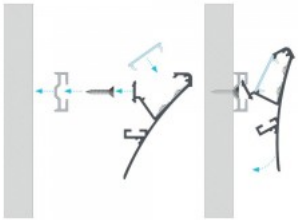

Алюминиевый профиль LUMINES Logi 2м серебряный

Код изделия 15516

Бренд LUMINES
Цвет корпуса серебряный
Материал корпуса алюминий

Накладной алюминиевый профиль - это практичный метод для эффективной установки светодиодной ленты. С алюминиевым профилем нет риска, что светодиодная лента сместится, а крышка профиля обеспечивает равномерное и уютное распределение света. Профиль прочный, но легкий, что обеспечивает долгий срок службы и стабильность. Установить накладной алюминиевый профиль очень просто. Алюминиевый профиль идеально подходит для использования в различных помещениях. На кухне светодиодная лента с высокой мощностью в алюминиевом профиле хорошо работает над рабочей поверхностью. В гостиной эта комбинация может создать уютное акцентное освещение. Продукция с высоким уровнем IP идеально подходит для ванных комнат, а в розничной торговле светодиодные ленты с алюминиевыми профилями идеально подходят для выделения продуктов!

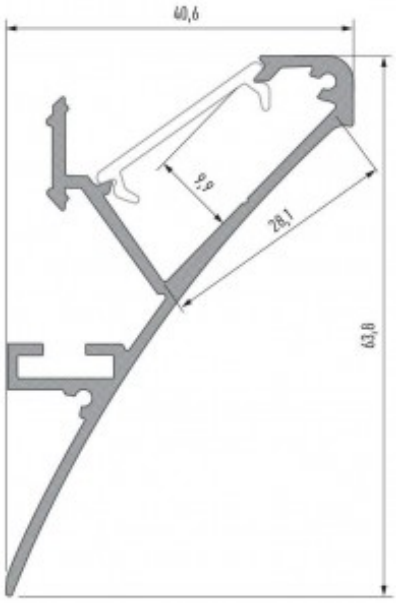

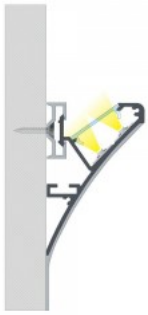

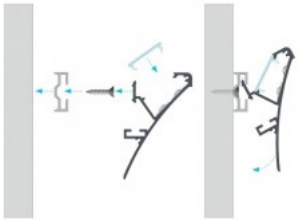

Алюминиевый профиль LUMINES SILEDA 2m белый

Код изделия 17811

Бренд LUMINES
Высота 18.1mm
Ширина 27.4mm
Длина 2020.0mm
Цвет корпуса белый
Материал корпуса алюминий
Полировка коврик

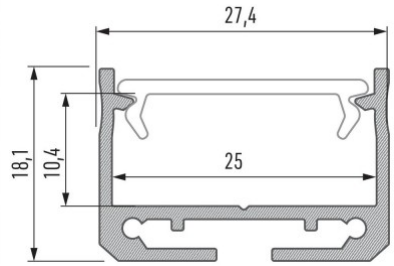

Накладной алюминиевый профиль - это практичный метод для эффективной установки светодиодной ленты. С алюминиевым профилем нет риска, что светодиодная лента сместится, а крышка профиля обеспечивает равномерное и уютное распределение света. Профиль прочный, но легкий, что обеспечивает долгий срок службы и стабильность. Установить накладной алюминиевый профиль очень просто. Алюминиевый профиль идеально подходит для использования в различных помещениях. На кухне светодиодная лента с высокой мощностью в алюминиевом профиле хорошо работает над рабочей поверхностью. В гостиной эта комбинация может создать уютное акцентное освещение. Продукция с высоким уровнем IP идеально подходит для ванных комнат, а в розничной торговле светодиодные ленты с алюминиевыми профилями идеально подходят для выделения продуктов!

Алюминиевый профиль LUMINES SILEDA 2m серебряный

Код изделия 14674

Бренд LUMINES
Высота 18.1mm
Ширина 27.4mm
Длина 2020.0mm
Цвет корпуса серебряный
Материал корпуса алюминий
Полировка коврик

Накладной алюминиевый профиль - это практичный метод для эффективной установки светодиодной ленты. С алюминиевым профилем нет риска, что светодиодная лента сместится, а крышка профиля обеспечивает равномерное и уютное распределение света. Профиль прочный, но легкий, что обеспечивает долгий срок службы и стабильность. Установить накладной алюминиевый профиль очень просто. Алюминиевый профиль идеально подходит для использования в различных помещениях. На кухне светодиодная лента с высокой мощностью в алюминиевом профиле хорошо работает над рабочей поверхностью. В гостиной эта комбинация может создать уютное акцентное освещение. Продукция с высоким уровнем IP идеально подходит для ванных комнат, а в розничной торговле светодиодные ленты с алюминиевыми профилями идеально подходят для выделения продуктов!

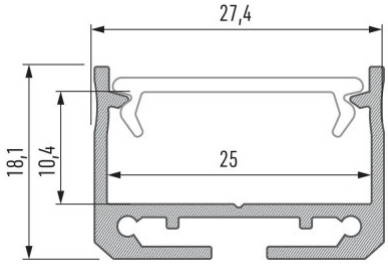

Алюминиевый профиль LUMINES SILEDA 2m черный

Код изделия 16825

Бренд LUMINES
Высота 18.1mm
Ширина 27.4mm
Длина 2020.0mm
Цвет корпуса черный
Материал корпуса алюминий
Полировка коврик

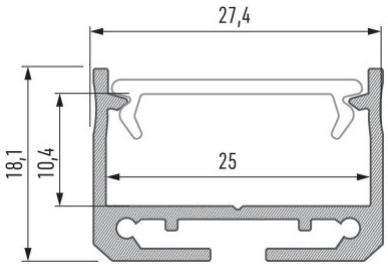

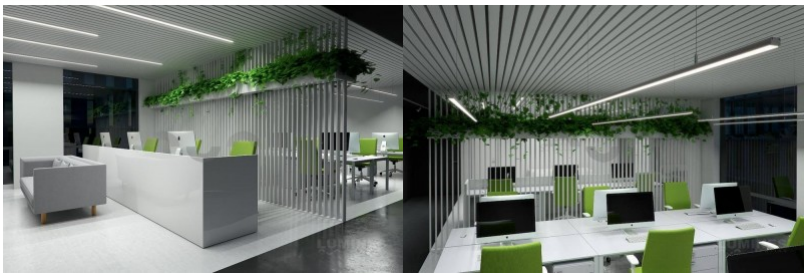

Накладной алюминиевый профиль - это практичный метод для эффективной установки светодиодной ленты. С алюминиевым профилем нет риска, что светодиодная лента сместится, а крышка профиля обеспечивает равномерное и уютное распределение света. Профиль прочный, но легкий, что обеспечивает долгий срок службы и стабильность. Установить накладной алюминиевый профиль очень просто. Алюминиевый профиль идеально подходит для использования в различных помещениях. На кухне светодиодная лента с высокой мощностью в алюминиевом профиле хорошо работает над рабочей поверхностью. В гостиной эта комбинация может создать уютное акцентное освещение. Продукция с высоким уровнем IP идеально подходит для ванных комнат, а в розничной торговле светодиодные ленты с алюминиевыми профилями идеально подходят для выделения продуктов!

Алюминиевый профиль LUMINES SILEDA 3m черный

Код изделия 19641

Бренд LUMINES
Высота 18.1mm
Ширина 27.4mm
Длина 3020.0mm
Цвет корпуса черный
Материал корпуса алюминий
Полировка коврик

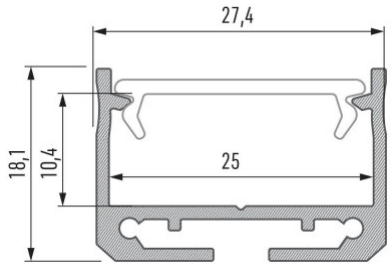

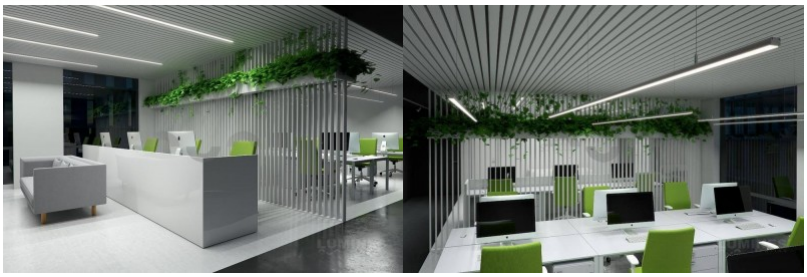

Накладной алюминиевый профиль - это практичный метод для эффективной установки светодиодной ленты. С алюминиевым профилем нет риска, что светодиодная лента сместится, а крышка профиля обеспечивает равномерное и уютное распределение света. Профиль прочный, но легкий, что обеспечивает долгий срок службы и стабильность. Установить накладной алюминиевый профиль очень просто. Алюминиевый профиль идеально подходит для использования в различных помещениях. На кухне светодиодная лента с высокой мощностью в алюминиевом профиле хорошо работает над рабочей поверхностью. В гостиной эта комбинация может создать уютное акцентное освещение. Продукция с высоким уровнем IP идеально подходит для ванных комнат, а в розничной торговле светодиодные ленты с алюминиевыми профилями идеально подходят для выделения продуктов!

Алюминиевый профиль LUMINES SOLIS 2m белый

Код изделия 17907

Бренд LUMINES
Высота 9.3mm
Ширина 43.0mm
Длина 2020.0mm
Цвет корпуса белый
Материал корпуса алюминий

Накладной алюминиевый профиль - это практичный метод для эффективной установки светодиодной ленты. С алюминиевым профилем нет риска, что светодиодная лента сместится, а крышка профиля обеспечивает равномерное и уютное распределение света. Профиль прочный, но легкий, что обеспечивает долгий срок службы и стабильность. Установить накладной алюминиевый профиль очень просто. Алюминиевый профиль идеально подходит для использования в различных помещениях. На кухне светодиодная лента с высокой мощностью в алюминиевом профиле хорошо работает над рабочей поверхностью. В гостиной эта комбинация может создать уютное акцентное освещение. Продукция с высоким уровнем IP идеально подходит для ванных комнат, а в розничной торговле светодиодные ленты с алюминиевыми профилями идеально подходят для выделения продуктов!

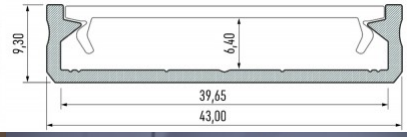

Алюминиевый профиль LUMINES SOLIS 2m серебряный

Код изделия 14538

Бренд LUMINES
Высота 9.3mm
Ширина 43.0mm
Длина 2020.0mm
Цвет корпуса серебряный
Материал корпуса алюминий

Накладной алюминиевый профиль - это практичный метод для эффективной установки светодиодной ленты. С алюминиевым профилем нет риска, что светодиодная лента сместится, а крышка профиля обеспечивает равномерное и уютное распределение света. Профиль прочный, но легкий, что обеспечивает долгий срок службы и стабильность. Установить накладной алюминиевый профиль очень просто. Алюминиевый профиль идеально подходит для использования в различных помещениях. На кухне светодиодная лента с высокой мощностью в алюминиевом профиле хорошо работает над рабочей поверхностью. В гостиной эта комбинация может создать уютное акцентное освещение. Продукция с высоким уровнем IP идеально подходит для ванных комнат, а в розничной торговле светодиодные ленты с алюминиевыми профилями идеально подходят для выделения продуктов!

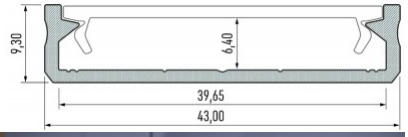

Алюминиевый профиль LUMINES SOLIS 2m черный

Код изделия 17203

Бренд LUMINES
Высота 9.3mm
Ширина 43.0mm
Длина 2020.0mm
Цвет корпуса черный
Материал корпуса алюминий

Накладной алюминиевый профиль - это практичный метод для эффективной установки светодиодной ленты. С алюминиевым профилем нет риска, что светодиодная лента сместится, а крышка профиля обеспечивает равномерное и уютное распределение света. Профиль прочный, но легкий, что обеспечивает долгий срок службы и стабильность. Установить накладной алюминиевый профиль очень просто. Алюминиевый профиль идеально подходит для использования в различных помещениях. На кухне светодиодная лента с высокой мощностью в алюминиевом профиле хорошо работает над рабочей поверхностью. В гостиной эта комбинация может создать уютное акцентное освещение. Продукция с высоким уровнем IP идеально подходит для ванных комнат, а в розничной торговле светодиодные ленты с алюминиевыми профилями идеально подходят для выделения продуктов!

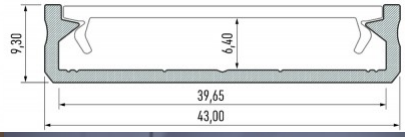

Алюминиевый профиль LUMINES Sparo 2м серебряный

Код изделия 15517

Бренд LUMINES
Цвет корпуса серебряный
Материал корпуса алюминий

Крепление для стены профиля Logi LED.

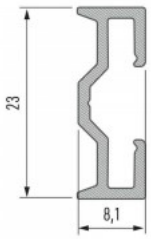

Алюминиевый профиль LUMINES TALIA 2m черный

Код изделия 16216

Бренд LUMINES
Высота 31.6mm
Ширина 36.0mm
Длина 2000.0mm
Цвет корпуса черный
Материал корпуса алюминий

Накладной алюминиевый профиль - это практичный метод для эффективной установки светодиодной ленты. С алюминиевым профилем нет риска, что светодиодная лента сместится, а крышка профиля обеспечивает равномерное и уютное распределение света. Профиль прочный, но легкий, что обеспечивает долгий срок службы и стабильность. Установить накладной алюминиевый профиль очень просто. Алюминиевый профиль идеально подходит для использования в различных помещениях. На кухне светодиодная лента с высокой мощностью в алюминиевом профиле хорошо работает над рабочей поверхностью. В гостиной эта комбинация может создать уютное акцентное освещение. Продукция с высоким уровнем IP идеально подходит для ванных комнат, а в розничной торговле светодиодные ленты с алюминиевыми профилями идеально подходят для выделения продуктов!

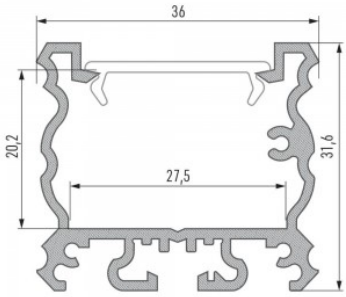

Алюминиевый профиль LUMINES TALIA M1 2m черный

Код изделия 17455

Бренд LUMINES
Высота 13.1mm
Ширина 36.0mm
Длина 2020.0mm
Цвет корпуса черный
Материал корпуса алюминий

Алюминиевый профиль.

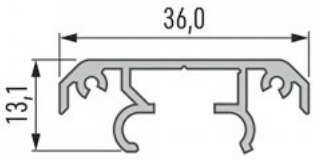

Алюминиевый профиль LUMINES TOPO 2m белый

Код изделия 17199

Бренд LUMINES
Длина 2000.0mm
Цвет корпуса белый
Материал корпуса алюминий

Накладной алюминиевый профиль - это практичный метод для эффективной установки светодиодной ленты. С алюминиевым профилем нет риска, что светодиодная лента сместится, а крышка профиля обеспечивает равномерное и уютное распределение света. Профиль прочный, но легкий, что обеспечивает долгий срок службы и стабильность. Установить накладной алюминиевый профиль очень просто. Алюминиевый профиль идеально подходит для использования в различных помещениях. На кухне светодиодная лента с высокой мощностью в алюминиевом профиле хорошо работает над рабочей поверхностью. В гостиной эта комбинация может создать уютное акцентное освещение. Продукция с высоким уровнем IP идеально подходит для ванных комнат, а в розничной торговле светодиодные ленты с алюминиевыми профилями идеально подходят для выделения продуктов!

Алюминиевый профиль LUMINES Type A 2m inox

Код изделия 14941

Бренд LUMINES
Цвет корпуса inox

Накладной алюминиевый профиль - это практичный метод для эффективной установки светодиодной ленты. С алюминиевым профилем нет риска, что светодиодная лента сместится, а крышка профиля обеспечивает равномерное и уютное распределение света. Профиль прочный, но легкий, что обеспечивает долгий срок службы и стабильность. Установить накладной алюминиевый профиль очень просто. Алюминиевый профиль идеально подходит для использования в различных помещениях. На кухне светодиодная лента с высокой мощностью в алюминиевом профиле хорошо работает над рабочей поверхностью. В гостиной эта комбинация может создать уютное акцентное освещение. Продукция с высоким уровнем IP идеально подходит для ванных комнат, а в розничной торговле светодиодные ленты с алюминиевыми профилями идеально подходят для выделения продуктов!

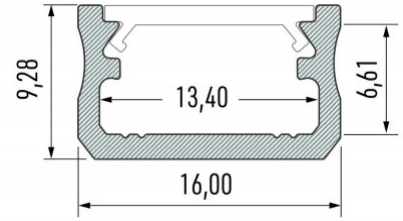

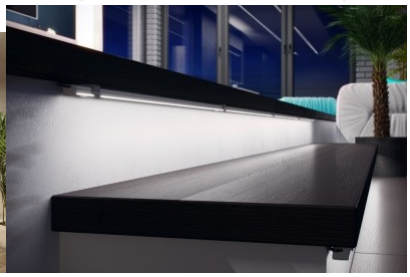

Алюминиевый профиль LUMINES Type A 2m белый

Код изделия 14646

Бренд LUMINES
Высота 9.3mm
Ширина 16.0mm
Цвет корпуса белый
Материал корпуса алюминий
Полировка коврик

Накладной алюминиевый профиль - это практичный метод для эффективной установки светодиодной ленты. С алюминиевым профилем нет риска, что светодиодная лента сместится, а крышка профиля обеспечивает равномерное и уютное распределение света. Профиль прочный, но легкий, что обеспечивает долгий срок службы и стабильность. Установить накладной алюминиевый профиль очень просто. Алюминиевый профиль идеально подходит для использования в различных помещениях. На кухне светодиодная лента с высокой мощностью в алюминиевом профиле хорошо работает над рабочей поверхностью. В гостиной эта комбинация может создать уютное акцентное освещение. Продукция с высоким уровнем IP идеально подходит для ванных комнат, а в розничной торговле светодиодные ленты с алюминиевыми профилями идеально подходят для выделения продуктов!

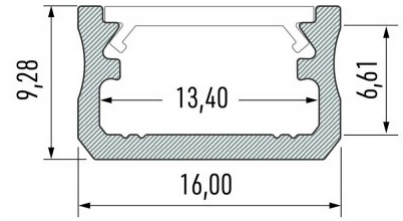

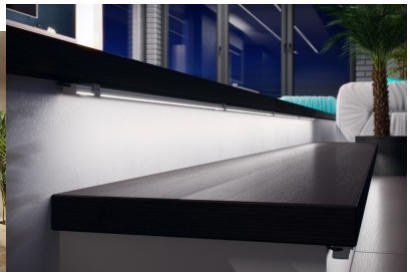

Алюминиевый профиль LUMINES Type A 2m золотой

Код изделия 19115

Бренд LUMINES
Цвет корпуса золотой

Накладной алюминиевый профиль - это практичный метод для эффективной установки светодиодной ленты. С алюминиевым профилем нет риска, что светодиодная лента сместится, а крышка профиля обеспечивает равномерное и уютное распределение света. Профиль прочный, но легкий, что обеспечивает долгий срок службы и стабильность. Установить накладной алюминиевый профиль очень просто. Алюминиевый профиль идеально подходит для использования в различных помещениях. На кухне светодиодная лента с высокой мощностью в алюминиевом профиле хорошо работает над рабочей поверхностью. В гостиной эта комбинация может создать уютное акцентное освещение. Продукция с высоким уровнем IP идеально подходит для ванных комнат, а в розничной торговле светодиодные ленты с алюминиевыми профилями идеально подходят для выделения продуктов!

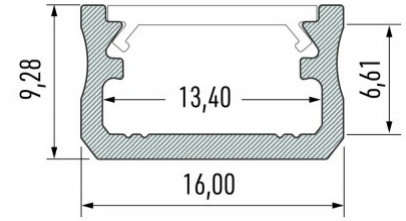

Алюминиевый профиль LUMINES Type A 2m серебряный

Код изделия 14284

Бренд LUMINES
Высота 9.3mm
Ширина 16.0mm
Цвет корпуса серебряный
Материал корпуса алюминий
Полировка коврик

Накладной алюминиевый профиль - это практичный метод для эффективной установки светодиодной ленты. С алюминиевым профилем нет риска, что светодиодная лента сместится, а крышка профиля обеспечивает равномерное и уютное распределение света. Профиль прочный, но легкий, что обеспечивает долгий срок службы и стабильность. Установить накладной алюминиевый профиль очень просто. Алюминиевый профиль идеально подходит для использования в различных помещениях. На кухне светодиодная лента с высокой мощностью в алюминиевом профиле хорошо работает над рабочей поверхностью. В гостиной эта комбинация может создать уютное акцентное освещение. Продукция с высоким уровнем IP идеально подходит для ванных комнат, а в розничной торговле светодиодные ленты с алюминиевыми профилями идеально подходят для выделения продуктов!

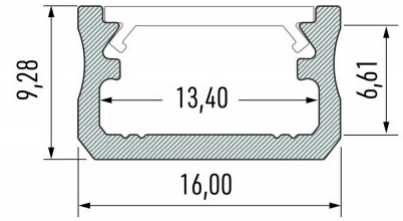

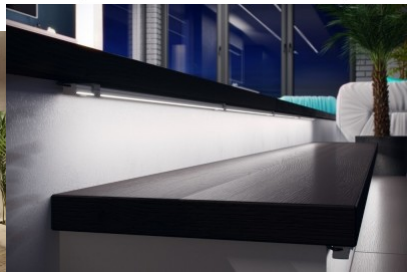

Алюминиевый профиль LUMINES Type A 2m черный

Код изделия 14645

Бренд LUMINES
Высота 9.3mm
Ширина 16.0mm
Длина 2020.0mm
Цвет корпуса черный
Материал корпуса алюминий
Полировка коврик

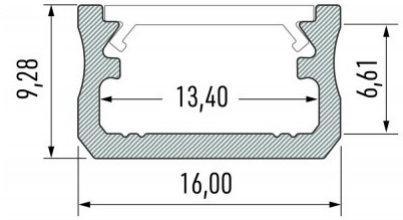

Накладной алюминиевый профиль - это практичный метод для эффективной установки светодиодной ленты. С алюминиевым профилем нет риска, что светодиодная лента сместится, а крышка профиля обеспечивает равномерное и уютное распределение света. Профиль прочный, но легкий, что обеспечивает долгий срок службы и стабильность. Установить накладной алюминиевый профиль очень просто. Алюминиевый профиль идеально подходит для использования в различных помещениях. На кухне светодиодная лента с высокой мощностью в алюминиевом профиле хорошо работает над рабочей поверхностью. В гостиной эта комбинация может создать уютное акцентное освещение. Продукция с высоким уровнем IP идеально подходит для ванных комнат, а в розничной торговле светодиодные ленты с алюминиевыми профилями идеально подходят для выделения продуктов!

Алюминиевый профиль LUMINES Type A 3m белый

Код изделия 14655

Бренд LUMINES
Высота 9.3mm
Ширина 16.0mm
Длина 3000.0mm
Цвет корпуса белый
Материал корпуса алюминий
Полировка коврик

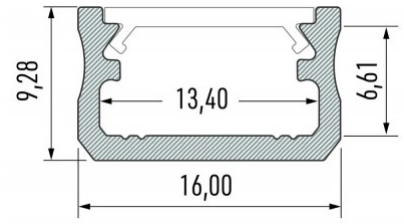

Накладной алюминиевый профиль - это практичный метод для эффективной установки светодиодной ленты. С алюминиевым профилем нет риска, что светодиодная лента сместится, а крышка профиля обеспечивает равномерное и уютное распределение света. Профиль прочный, но легкий, что обеспечивает долгий срок службы и стабильность. Установить накладной алюминиевый профиль очень просто. Алюминиевый профиль идеально подходит для использования в различных помещениях. На кухне светодиодная лента с высокой мощностью в алюминиевом профиле хорошо работает над рабочей поверхностью. В гостиной эта комбинация может создать уютное акцентное освещение. Продукция с высоким уровнем IP идеально подходит для ванных комнат, а в розничной торговле светодиодные ленты с алюминиевыми профилями идеально подходят для выделения продуктов!

Алюминиевый профиль LUMINES Type A 3m серебряный

Код изделия 15481

Бренд LUMINES
Высота 9.3mm
Ширина 16.0mm
Длина 3000.0mm
Цвет корпуса серебряный
Материал корпуса алюминий
Полировка коврик

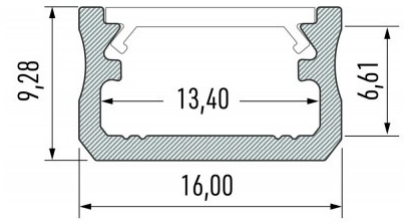

Накладной алюминиевый профиль - это практичный метод для эффективной установки светодиодной ленты. С алюминиевым профилем нет риска, что светодиодная лента сместится, а крышка профиля обеспечивает равномерное и уютное распределение света. Профиль прочный, но легкий, что обеспечивает долгий срок службы и стабильность. Установить накладной алюминиевый профиль очень просто. Алюминиевый профиль идеально подходит для использования в различных помещениях. На кухне светодиодная лента с высокой мощностью в алюминиевом профиле хорошо работает над рабочей поверхностью. В гостиной эта комбинация может создать уютное акцентное освещение. Продукция с высоким уровнем IP идеально подходит для ванных комнат, а в розничной торговле светодиодные ленты с алюминиевыми профилями идеально подходят для выделения продуктов!

Алюминиевый профиль LUMINES Type A 3м черный

Код изделия 16424

Бренд LUMINES
Высота 9.3mm
Ширина 16.0mm
Длина 3000.0mm
Цвет корпуса черный
Материал корпуса алюминий
Полировка коврик

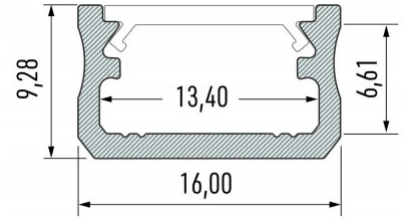

Накладной алюминиевый профиль - это практичный метод для эффективной установки светодиодной ленты. С алюминиевым профилем нет риска, что светодиодная лента сместится, а крышка профиля обеспечивает равномерное и уютное распределение света. Профиль прочный, но легкий, что обеспечивает долгий срок службы и стабильность. Установить накладной алюминиевый профиль очень просто. Алюминиевый профиль идеально подходит для использования в различных помещениях. На кухне светодиодная лента с высокой мощностью в алюминиевом профиле хорошо работает над рабочей поверхностью. В гостиной эта комбинация может создать уютное акцентное освещение. Продукция с высоким уровнем IP идеально подходит для ванных комнат, а в розничной торговле светодиодные ленты с алюминиевыми профилями идеально подходят для выделения продуктов!

Алюминиевый профиль LUMINES Type D 2m белый

Код изделия 14902

Бренд LUMINES
Высота 6.3mm
Ширина 16.0mm
Длина 2020.0mm
Цвет корпуса белый
Материал корпуса алюминий

Накладной алюминиевый профиль - это практичный метод для эффективной установки светодиодной ленты. С алюминиевым профилем нет риска, что светодиодная лента сместится, а крышка профиля обеспечивает равномерное и уютное распределение света. Профиль прочный, но легкий, что обеспечивает долгий срок службы и стабильность. Установить накладной алюминиевый профиль очень просто. Алюминиевый профиль идеально подходит для использования в различных помещениях. На кухне светодиодная лента с высокой мощностью в алюминиевом профиле хорошо работает над рабочей поверхностью. В гостиной эта комбинация может создать уютное акцентное освещение. Продукция с высоким уровнем IP идеально подходит для ванных комнат, а в розничной торговле светодиодные ленты с алюминиевыми профилями идеально подходят для выделения продуктов!

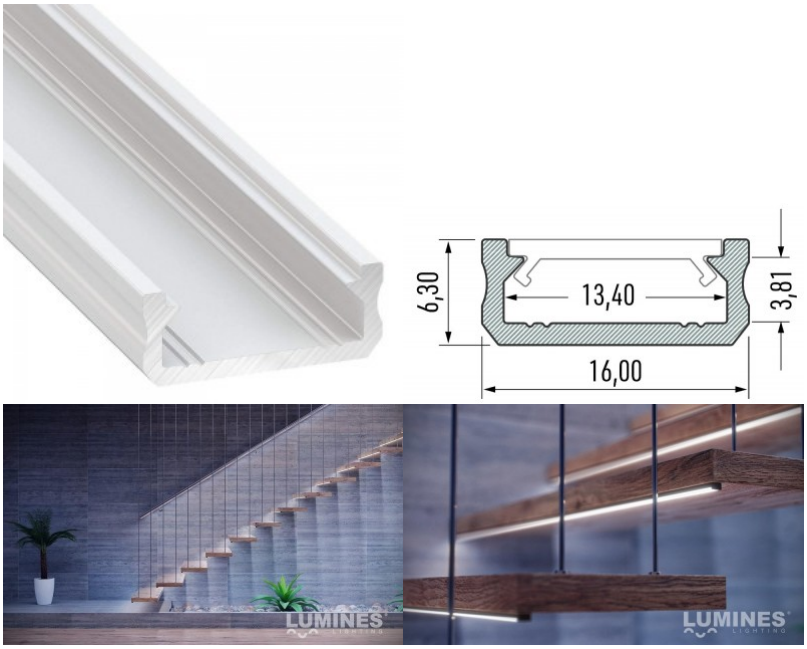

Алюминиевый профиль LUMINES Type D 2m золотой

Код изделия 19118

Бренд LUMINES
Высота 6.3mm
Ширина 16.0mm
Длина 2020.0mm
Цвет корпуса золотой
Материал корпуса алюминий

Накладной алюминиевый профиль - это практичный метод для эффективной установки светодиодной ленты. С алюминиевым профилем нет риска, что светодиодная лента сместится, а крышка профиля обеспечивает равномерное и уютное распределение света. Профиль прочный, но легкий, что обеспечивает долгий срок службы и стабильность. Установить накладной алюминиевый профиль очень просто. Алюминиевый профиль идеально подходит для использования в различных помещениях. На кухне светодиодная лента с высокой мощностью в алюминиевом профиле хорошо работает над рабочей поверхностью. В гостиной эта комбинация может создать уютное акцентное освещение. Продукция с высоким уровнем IP идеально подходит для ванных комнат, а в розничной торговле светодиодные ленты с алюминиевыми профилями идеально подходят для выделения продуктов!

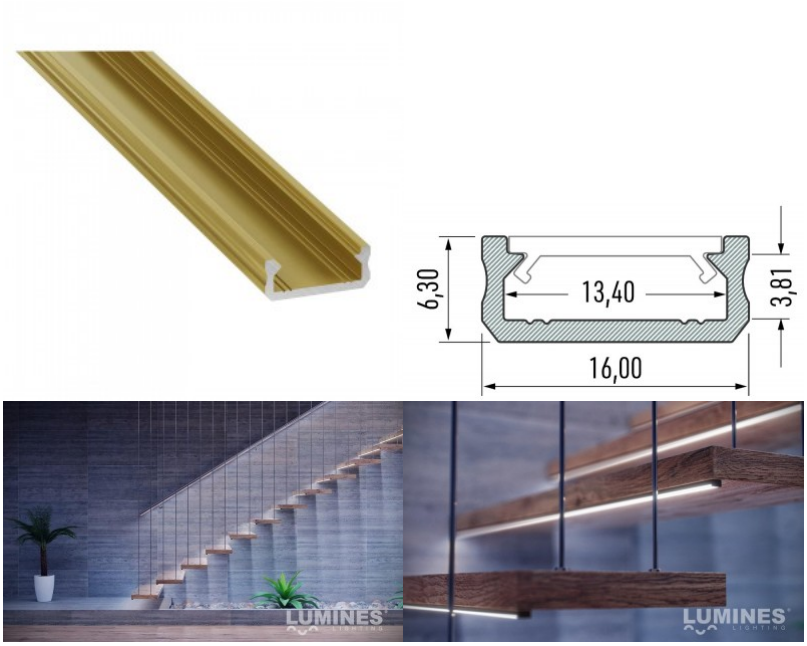

Алюминиевый профиль LUMINES Type D 2m серебряный

Код изделия 14532

Бренд LUMINES
Высота 6.3mm
Ширина 16.0mm
Длина 2020.0mm
Цвет корпуса серебряный
Материал корпуса алюминий

Накладной алюминиевый профиль - это практичный метод для эффективной установки светодиодной ленты. С алюминиевым профилем нет риска, что светодиодная лента сместится, а крышка профиля обеспечивает равномерное и уютное распределение света. Профиль прочный, но легкий, что обеспечивает долгий срок службы и стабильность. Установить накладной алюминиевый профиль очень просто. Алюминиевый профиль идеально подходит для использования в различных помещениях. На кухне светодиодная лента с высокой мощностью в алюминиевом профиле хорошо работает над рабочей поверхностью. В гостиной эта комбинация может создать уютное акцентное освещение. Продукция с высоким уровнем IP идеально подходит для ванных комнат, а в розничной торговле светодиодные ленты с алюминиевыми профилями идеально подходят для выделения продуктов!

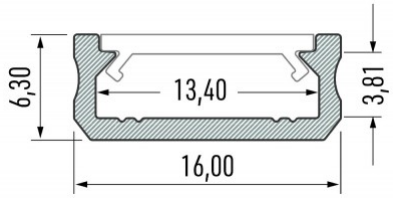

Алюминиевый профиль LUMINES Type D 2m черный

Код изделия 14905

Бренд LUMINES
Высота 6.3mm
Ширина 16.0mm
Длина 2020.0mm
Цвет корпуса черный
Материал корпуса алюминий

Накладной алюминиевый профиль - это практичный метод для эффективной установки светодиодной ленты. С алюминиевым профилем нет риска, что светодиодная лента сместится, а крышка профиля обеспечивает равномерное и уютное распределение света. Профиль прочный, но легкий, что обеспечивает долгий срок службы и стабильность. Установить накладной алюминиевый профиль очень просто. Алюминиевый профиль идеально подходит для использования в различных помещениях. На кухне светодиодная лента с высокой мощностью в алюминиевом профиле хорошо работает над рабочей поверхностью. В гостиной эта комбинация может создать уютное акцентное освещение. Продукция с высоким уровнем IP идеально подходит для ванных комнат, а в розничной торговле светодиодные ленты с алюминиевыми профилями идеально подходят для выделения продуктов!

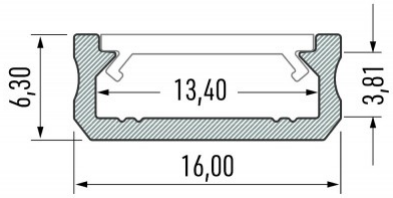

Алюминиевый профиль LUMINES Type D 3m серебряный

Код изделия 18099

Бренд LUMINES
Высота 6.3mm
Ширина 16.0mm
Длина 3000.0mm
Цвет корпуса серебряный
Материал корпуса алюминий

Накладной алюминиевый профиль - это практичный метод для эффективной установки светодиодной ленты. С алюминиевым профилем нет риска, что светодиодная лента сместится, а крышка профиля обеспечивает равномерное и уютное распределение света. Профиль прочный, но легкий, что обеспечивает долгий срок службы и стабильность. Установить накладной алюминиевый профиль очень просто. Алюминиевый профиль идеально подходит для использования в различных помещениях. На кухне светодиодная лента с высокой мощностью в алюминиевом профиле хорошо работает над рабочей поверхностью. В гостиной эта комбинация может создать уютное акцентное освещение. Продукция с высоким уровнем IP идеально подходит для ванных комнат, а в розничной торговле светодиодные ленты с алюминиевыми профилями идеально подходят для выделения продуктов!

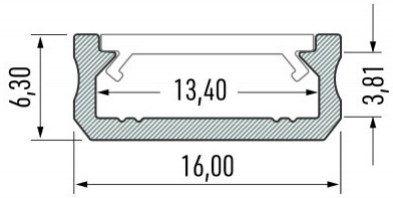

Алюминиевый профиль LUMINES Type D 3m черный

Код изделия 15761

Бренд LUMINES
Высота 6.3mm
Ширина 16.0mm
Длина 3000.0mm
Цвет корпуса черный
Материал корпуса алюминий

Накладной алюминиевый профиль - это практичный метод для эффективной установки светодиодной ленты. С алюминиевым профилем нет риска, что светодиодная лента сместится, а крышка профиля обеспечивает равномерное и уютное распределение света. Профиль прочный, но легкий, что обеспечивает долгий срок службы и стабильность. Установить накладной алюминиевый профиль очень просто. Алюминиевый профиль идеально подходит для использования в различных помещениях. На кухне светодиодная лента с высокой мощностью в алюминиевом профиле хорошо работает над рабочей поверхностью. В гостиной эта комбинация может создать уютное акцентное освещение. Продукция с высоким уровнем IP идеально подходит для ванных комнат, а в розничной торговле светодиодные ленты с алюминиевыми профилями идеально подходят для выделения продуктов!

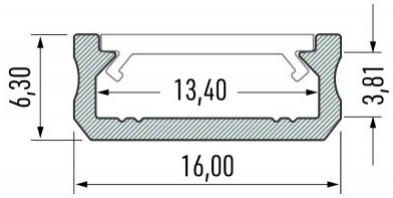

Алюминиевый профиль LUMINES Type LARGO 3m белый

Код изделия 18294

Бренд LUMINES
Высота 44.8mm
Ширина 88.6mm
Длина 3000.0mm
Цвет корпуса белый
Материал корпуса алюминий
Полировка коврик

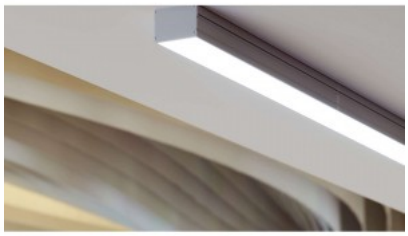

Алюминиевый профиль, предназначенный для аккуратной и эстетичной установки светодиодных лент в различных интерьерных или мебельных решениях. Профиль обеспечивает механическую защиту светодиодных лент и способствует отводу тепла, что продлевает срок службы источников света. Профиль позволяет получить чистую и равномерную световую линию, особенно при использовании рассеивателя. Благодаря прочной конструкции он подходит как для домашнего, так и для коммерческого освещения.

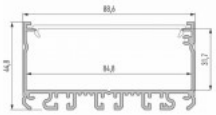

Алюминиевый профиль LUMINES Type X 2m inox

Код изделия 19985

Бренд LUMINES
Высота 8.0mm
Ширина 12.0mm
Длина 2002.0mm
Цвет корпуса inox
Материал корпуса алюминий
Полировка коврик

Накладной алюминиевый профиль - это практичный метод для эффективной установки светодиодной ленты. С алюминиевым профилем нет риска, что светодиодная лента сместится, а крышка профиля обеспечивает равномерное и уютное распределение света. Профиль прочный, но легкий, что обеспечивает долгий срок службы и стабильность. Установить накладной алюминиевый профиль очень просто. Алюминиевый профиль идеально подходит для использования в различных помещениях. На кухне светодиодная лента с высокой мощностью в алюминиевом профиле хорошо работает над рабочей поверхностью. В гостиной эта комбинация может создать уютное акцентное освещение. Продукция с высоким уровнем IP идеально подходит для ванных комнат, а в розничной торговле светодиодные ленты с алюминиевыми профилями идеально подходят для выделения продуктов!

Алюминиевый профиль LUMINES Type X 2m золотой

Код изделия 19123

Бренд LUMINES
Высота 9.3mm
Ширина 12.0mm
Цвет корпуса золотой
Материал корпуса алюминий
Полировка коврик

Накладной алюминиевый профиль - это практичный метод для эффективной установки светодиодной ленты. С алюминиевым профилем нет риска, что светодиодная лента сместится, а крышка профиля обеспечивает равномерное и уютное распределение света. Профиль прочный, но легкий, что обеспечивает долгий срок службы и стабильность. Установить накладной алюминиевый профиль очень просто. Алюминиевый профиль идеально подходит для использования в различных помещениях. На кухне светодиодная лента с высокой мощностью в алюминиевом профиле хорошо работает над рабочей поверхностью. В гостиной эта комбинация может создать уютное акцентное освещение. Продукция с высоким уровнем IP идеально подходит для ванных комнат, а в розничной торговле светодиодные ленты с алюминиевыми профилями идеально подходят для выделения продуктов!

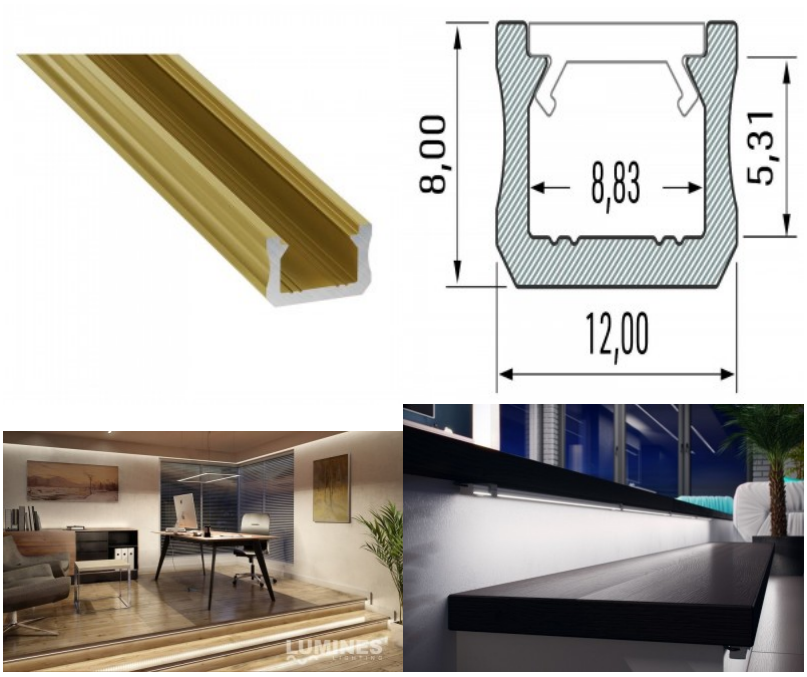

Алюминиевый профиль LUMINES Type X 2m серебряный

Код изделия 15525

Бренд LUMINES
Высота 9.3mm
Ширина 12.0mm
Цвет корпуса серебряный
Материал корпуса алюминий
Полировка коврик

Накладной алюминиевый профиль - это практичный метод для эффективной установки светодиодной ленты. С алюминиевым профилем нет риска, что светодиодная лента сместится, а крышка профиля обеспечивает равномерное и уютное распределение света. Профиль прочный, но легкий, что обеспечивает долгий срок службы и стабильность. Установить накладной алюминиевый профиль очень просто. Алюминиевый профиль идеально подходит для использования в различных помещениях. На кухне светодиодная лента с высокой мощностью в алюминиевом профиле хорошо работает над рабочей поверхностью. В гостиной эта комбинация может создать уютное акцентное освещение. Продукция с высоким уровнем IP идеально подходит для ванных комнат, а в розничной торговле светодиодные ленты с алюминиевыми профилями идеально подходят для выделения продуктов!

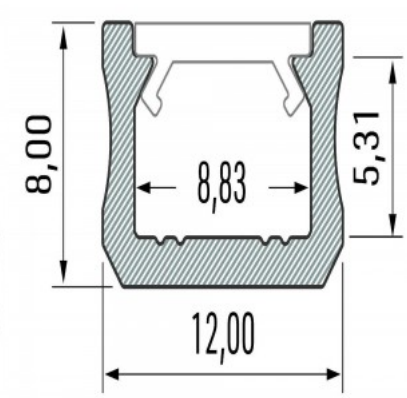

Алюминиевый профиль LUMINES Type X 2m черный

Код изделия 16476

Бренд LUMINES
Высота 9.3mm
Ширина 12.0mm
Цвет корпуса черный
Материал корпуса алюминий
Полировка коврик

Накладной алюминиевый профиль - это практичный метод для эффективной установки светодиодной ленты. С алюминиевым профилем нет риска, что светодиодная лента сместится, а крышка профиля обеспечивает равномерное и уютное распределение света. Профиль прочный, но легкий, что обеспечивает долгий срок службы и стабильность. Установить накладной алюминиевый профиль очень просто. Алюминиевый профиль идеально подходит для использования в различных помещениях. На кухне светодиодная лента с высокой мощностью в алюминиевом профиле хорошо работает над рабочей поверхностью. В гостиной эта комбинация может создать уютное акцентное освещение. Продукция с высоким уровнем IP идеально подходит для ванных комнат, а в розничной торговле светодиодные ленты с алюминиевыми профилями идеально подходят для выделения продуктов!

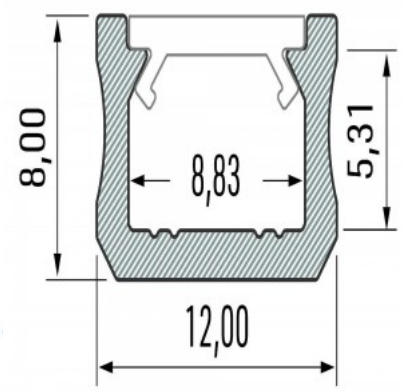

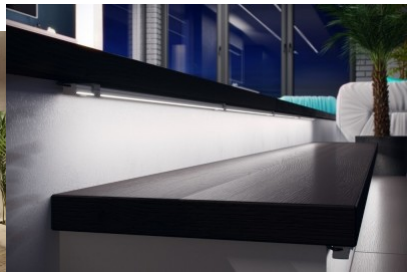

Алюминиевый профиль LUMINES Type X 3m inox

Код изделия 18171

Бренд LUMINES
Высота 8.0mm
Ширина 12.0mm
Длина 3000.0mm
Цвет корпуса inox
Материал корпуса алюминий
Полировка коврик

Накладной алюминиевый профиль - это практичный метод для эффективной установки светодиодной ленты. С алюминиевым профилем нет риска, что светодиодная лента сместится, а крышка профиля обеспечивает равномерное и уютное распределение света. Профиль прочный, но легкий, что обеспечивает долгий срок службы и стабильность. Установить накладной алюминиевый профиль очень просто. Алюминиевый профиль идеально подходит для использования в различных помещениях. На кухне светодиодная лента с высокой мощностью в алюминиевом профиле хорошо работает над рабочей поверхностью. В гостиной эта комбинация может создать уютное акцентное освещение. Продукция с высоким уровнем IP идеально подходит для ванных комнат, а в розничной торговле светодиодные ленты с алюминиевыми профилями идеально подходят для выделения продуктов!

Алюминиевый профиль LUMINES Type X 3m черный

Код изделия 17767

Бренд LUMINES
Высота 9.3mm
Ширина 12.0mm
Цвет корпуса черный
Материал корпуса алюминий
Полировка коврик

Накладной алюминиевый профиль - это практичный метод для эффективной установки светодиодной ленты. С алюминиевым профилем нет риска, что светодиодная лента сместится, а крышка профиля обеспечивает равномерное и уютное распределение света. Профиль прочный, но легкий, что обеспечивает долгий срок службы и стабильность. Установить накладной алюминиевый профиль очень просто. Алюминиевый профиль идеально подходит для использования в различных помещениях. На кухне светодиодная лента с высокой мощностью в алюминиевом профиле хорошо работает над рабочей поверхностью. В гостиной эта комбинация может создать уютное акцентное освещение. Продукция с высоким уровнем IP идеально подходит для ванных комнат, а в розничной торговле светодиодные ленты с алюминиевыми профилями идеально подходят для выделения продуктов!

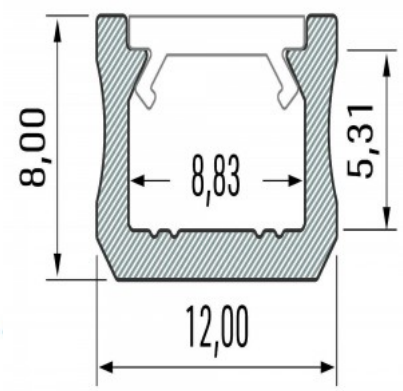

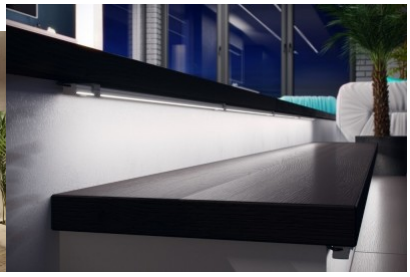

Алюминиевый профиль LUMINES Type Y 2m белый

Код изделия 15269

Бренд LUMINES
Высота 18.0mm
Ширина 17.0mm
Цвет корпуса белый
Материал корпуса алюминий

Накладной алюминиевый профиль - это практичный метод для эффективной установки светодиодной ленты. С алюминиевым профилем нет риска, что светодиодная лента сместится, а крышка профиля обеспечивает равномерное и уютное распределение света. Профиль прочный, но легкий, что обеспечивает долгий срок службы и стабильность. Установить накладной алюминиевый профиль очень просто. Алюминиевый профиль идеально подходит для использования в различных помещениях. На кухне светодиодная лента с высокой мощностью в алюминиевом профиле хорошо работает над рабочей поверхностью. В гостиной эта комбинация может создать уютное акцентное освещение. Продукция с высоким уровнем IP идеально подходит для ванных комнат, а в розничной торговле светодиодные ленты с алюминиевыми профилями идеально подходят для выделения продуктов!

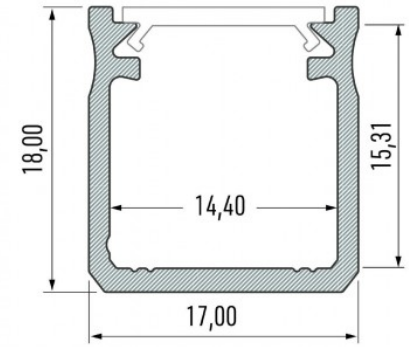

Алюминиевый профиль LUMINES Type Y 2m золотой

Код изделия 19120

Бренд LUMINES
Высота 18.0mm
Ширина 17.0mm
Длина 2020.0mm
Цвет корпуса золотой
Материал корпуса алюминий

Накладной алюминиевый профиль - это практичный метод для эффективной установки светодиодной ленты. С алюминиевым профилем нет риска, что светодиодная лента сместится, а крышка профиля обеспечивает равномерное и уютное распределение света. Профиль прочный, но легкий, что обеспечивает долгий срок службы и стабильность. Установить накладной алюминиевый профиль очень просто. Алюминиевый профиль идеально подходит для использования в различных помещениях. На кухне светодиодная лента с высокой мощностью в алюминиевом профиле хорошо работает над рабочей поверхностью. В гостиной эта комбинация может создать уютное акцентное освещение. Продукция с высоким уровнем IP идеально подходит для ванных комнат, а в розничной торговле светодиодные ленты с алюминиевыми профилями идеально подходят для выделения продуктов!

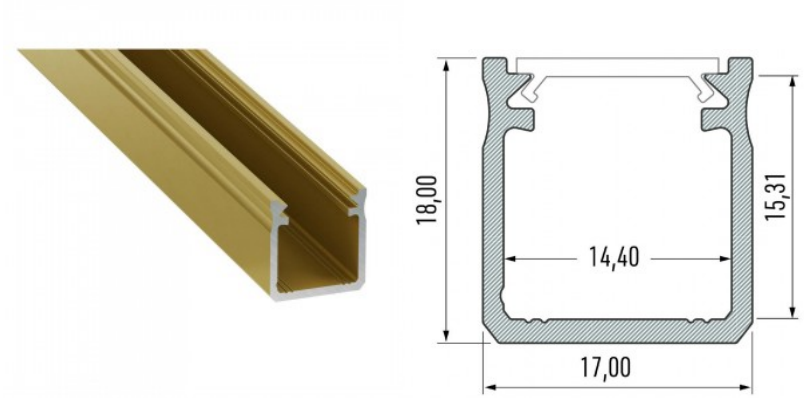

Алюминиевый профиль LUMINES Type Y 2m серебряный

Код изделия 14536

Бренд LUMINES
Высота 18.0mm
Ширина 17.0mm
Длина 2020.0mm
Цвет корпуса серебряный
Материал корпуса алюминий

Накладной алюминиевый профиль - это практичный метод для эффективной установки светодиодной ленты. С алюминиевым профилем нет риска, что светодиодная лента сместится, а крышка профиля обеспечивает равномерное и уютное распределение света. Профиль прочный, но легкий, что обеспечивает долгий срок службы и стабильность. Установить накладной алюминиевый профиль очень просто. Алюминиевый профиль идеально подходит для использования в различных помещениях. На кухне светодиодная лента с высокой мощностью в алюминиевом профиле хорошо работает над рабочей поверхностью. В гостиной эта комбинация может создать уютное акцентное освещение. Продукция с высоким уровнем IP идеально подходит для ванных комнат, а в розничной торговле светодиодные ленты с алюминиевыми профилями идеально подходят для выделения продуктов!

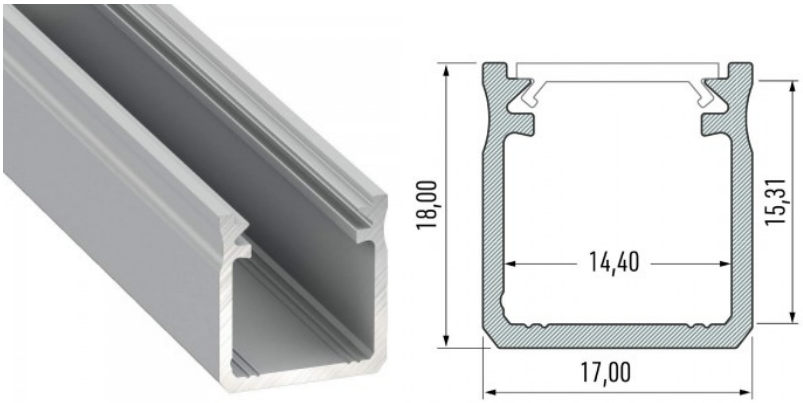

Алюминиевый профиль LUMINES Type Y 2m черный

Код изделия 15122

Бренд LUMINES
Высота 18.0mm
Ширина 17.0mm
Цвет корпуса черный
Материал корпуса алюминий

Накладной алюминиевый профиль - это практичный метод для эффективной установки светодиодной ленты. С алюминиевым профилем нет риска, что светодиодная лента сместится, а крышка профиля обеспечивает равномерное и уютное распределение света. Профиль прочный, но легкий, что обеспечивает долгий срок службы и стабильность. Установить накладной алюминиевый профиль очень просто. Алюминиевый профиль идеально подходит для использования в различных помещениях. На кухне светодиодная лента с высокой мощностью в алюминиевом профиле хорошо работает над рабочей поверхностью. В гостиной эта комбинация может создать уютное акцентное освещение. Продукция с высоким уровнем IP идеально подходит для ванных комнат, а в розничной торговле светодиодные ленты с алюминиевыми профилями идеально подходят для выделения продуктов!

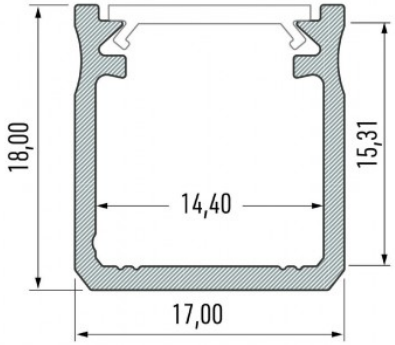

Алюминиевый профиль LUMINES Type Y 3m белый

Код изделия 15371

Бренд LUMINES
Высота 18.0mm
Ширина 17.0mm
Длина 3000.0mm
Цвет корпуса белый
Материал корпуса алюминий

Накладной алюминиевый профиль - это практичный метод для эффективной установки светодиодной ленты. С алюминиевым профилем нет риска, что светодиодная лента сместится, а крышка профиля обеспечивает равномерное и уютное распределение света. Профиль прочный, но легкий, что обеспечивает долгий срок службы и стабильность. Установить накладной алюминиевый профиль очень просто. Алюминиевый профиль идеально подходит для использования в различных помещениях. На кухне светодиодная лента с высокой мощностью в алюминиевом профиле хорошо работает над рабочей поверхностью. В гостиной эта комбинация может создать уютное акцентное освещение. Продукция с высоким уровнем IP идеально подходит для ванных комнат, а в розничной торговле светодиодные ленты с алюминиевыми профилями идеально подходят для выделения продуктов!

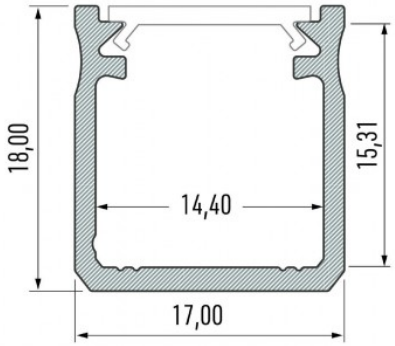

Алюминиевый профиль LUMINES Type Y 3m черный

Код изделия 15372

Бренд LUMINES
Высота 18.0mm
Ширина 17.0mm
Цвет корпуса черный
Материал корпуса алюминий

Накладной алюминиевый профиль - это практичный метод для эффективной установки светодиодной ленты. С алюминиевым профилем нет риска, что светодиодная лента сместится, а крышка профиля обеспечивает равномерное и уютное распределение света. Профиль прочный, но легкий, что обеспечивает долгий срок службы и стабильность. Установить накладной алюминиевый профиль очень просто. Алюминиевый профиль идеально подходит для использования в различных помещениях. На кухне светодиодная лента с высокой мощностью в алюминиевом профиле хорошо работает над рабочей поверхностью. В гостиной эта комбинация может создать уютное акцентное освещение. Продукция с высоким уровнем IP идеально подходит для ванных комнат, а в розничной торговле светодиодные ленты с алюминиевыми профилями идеально подходят для выделения продуктов!

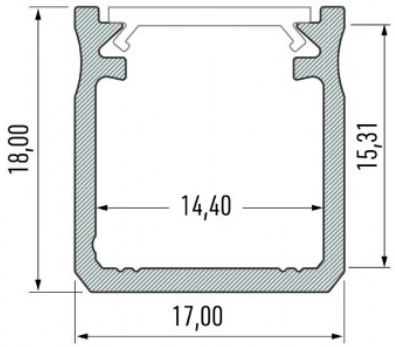

Алюминиевый профиль LUZ NEGRA ARIZONA 2,5m серебряный

Код изделия 15085

Бренд LUZ NEGRA
Высота 35.0mm
Ширина 35.0mm
Длина 2500.0mm
Цвет корпуса серебряный
Материал корпуса алюминий
Полировка коврик

Накладной алюминиевый профиль - это практичный метод для эффективной установки светодиодной ленты. С алюминиевым профилем нет риска, что светодиодная лента сместится, а крышка профиля обеспечивает равномерное и уютное распределение света. Профиль прочный, но легкий, что обеспечивает долгий срок службы и стабильность. Установить накладной алюминиевый профиль очень просто. Алюминиевый профиль идеально подходит для использования в различных помещениях. На кухне светодиодная лента с высокой мощностью в алюминиевом профиле хорошо работает над рабочей поверхностью. В гостиной эта комбинация может создать уютное акцентное освещение. Продукция с высоким уровнем IP идеально подходит для ванных комнат, а в розничной торговле светодиодные ленты с алюминиевыми профилями идеально подходят для выделения продуктов!

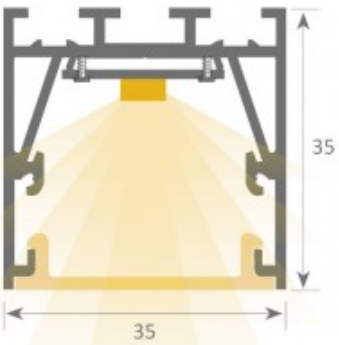

Алюминиевый профиль LUZ NEGRA Berna 2m белый

Код изделия 15144

Бренд LUZ NEGRA
Высота 5.6mm
Ширина 40.0mm
Длина 2000.0mm
Цвет корпуса белый
Материал корпуса алюминий
Полировка коврик

Накладной алюминиевый профиль - это практичный метод для эффективной установки светодиодной ленты. С алюминиевым профилем нет риска, что светодиодная лента сместится, а крышка профиля обеспечивает равномерное и уютное распределение света. Профиль прочный, но легкий, что обеспечивает долгий срок службы и стабильность. Установить накладной алюминиевый профиль очень просто. Алюминиевый профиль идеально подходит для использования в различных помещениях. На кухне светодиодная лента с высокой мощностью в алюминиевом профиле хорошо работает над рабочей поверхностью. В гостиной эта комбинация может создать уютное акцентное освещение. Продукция с высоким уровнем IP идеально подходит для ванных комнат, а в розничной торговле светодиодные ленты с алюминиевыми профилями идеально подходят для выделения продуктов!

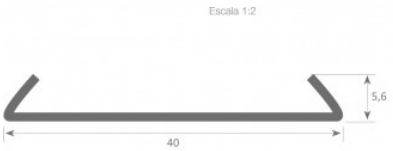

Алюминиевый профиль LUZ NEGRA California XL 3m серебряный

Код изделия 16121

Бренд LUZ NEGRA
Высота 9.8mm
Ширина 23.5mm
Длина 3000.0mm
Цвет корпуса серебряный
Материал корпуса алюминий
Полировка коврик

Накладной алюминиевый профиль - это практичный метод для эффективной установки светодиодной ленты. С алюминиевым профилем нет риска, что светодиодная лента сместится, а крышка профиля обеспечивает равномерное и уютное распределение света. Профиль прочный, но легкий, что обеспечивает долгий срок службы и стабильность. Установить накладной алюминиевый профиль очень просто. Алюминиевый профиль идеально подходит для использования в различных помещениях. На кухне светодиодная лента с высокой мощностью в алюминиевом профиле хорошо работает над рабочей поверхностью. В гостиной эта комбинация может создать уютное акцентное освещение. Продукция с высоким уровнем IP идеально подходит для ванных комнат, а в розничной торговле светодиодные ленты с алюминиевыми профилями идеально подходят для выделения продуктов!

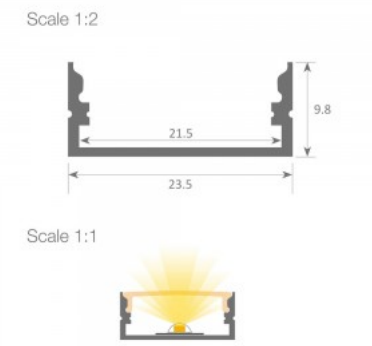

Алюминиевый профиль LUZ NEGRA Cambridge 2,4m серебряный

Код изделия 13347

Бренд LUZ NEGRA
Высота 40.0mm
Ширина 14.0mm
Длина 2400.0mm
Цвет корпуса серебряный
Материал корпуса алюминий
Полировка коврик

Накладной алюминиевый профиль - это практичный метод для эффективной установки светодиодной ленты. С алюминиевым профилем нет риска, что светодиодная лента сместится, а крышка профиля обеспечивает равномерное и уютное распределение света. Профиль прочный, но легкий, что обеспечивает долгий срок службы и стабильность. Установить накладной алюминиевый профиль очень просто. Алюминиевый профиль идеально подходит для использования в различных помещениях. На кухне светодиодная лента с высокой мощностью в алюминиевом профиле хорошо работает над рабочей поверхностью. В гостиной эта комбинация может создать уютное акцентное освещение. Продукция с высоким уровнем IP идеально подходит для ванных комнат, а в розничной торговле светодиодные ленты с алюминиевыми профилями идеально подходят для выделения продуктов!

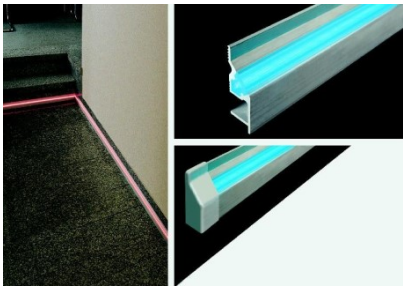

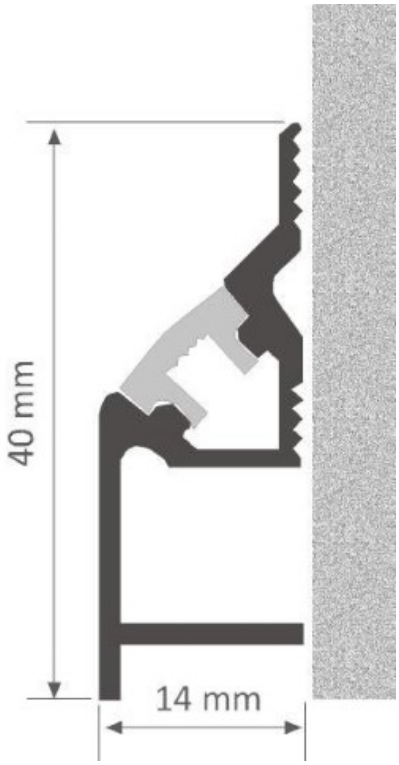

Алюминиевый профиль LUZ NEGRA Colonia 3m серебряный

Код изделия 13564

Бренд LUZ NEGRA
Высота 14.0mm
Ширина 40.0mm
Длина 3000.0mm
Цвет корпуса серебряный
Материал корпуса алюминий
Полировка коврик

Накладной алюминиевый профиль - это практичный метод для эффективной установки светодиодной ленты. С алюминиевым профилем нет риска, что светодиодная лента сместится, а крышка профиля обеспечивает равномерное и уютное распределение света. Профиль прочный, но легкий, что обеспечивает долгий срок службы и стабильность. Установить накладной алюминиевый профиль очень просто. Алюминиевый профиль идеально подходит для использования в различных помещениях. На кухне светодиодная лента с высокой мощностью в алюминиевом профиле хорошо работает над рабочей поверхностью. В гостиной эта комбинация может создать уютное акцентное освещение. Продукция с высоким уровнем IP идеально подходит для ванных комнат, а в розничной торговле светодиодные ленты с алюминиевыми профилями идеально подходят для выделения продуктов!

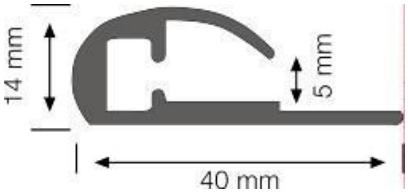

Алюминиевый профиль LUZ NEGRA Milano 2m серебряный

Код изделия 13338

Бренд LUZ NEGRA
Высота 7.0mm
Ширина 16.0mm
Длина 2000.0mm
Цвет корпуса серебряный
Материал корпуса алюминий
Полировка коврик

Накладной алюминиевый профиль - это практичный метод для эффективной установки светодиодной ленты. С алюминиевым профилем нет риска, что светодиодная лента сместится, а крышка профиля обеспечивает равномерное и уютное распределение света. Профиль прочный, но легкий, что обеспечивает долгий срок службы и стабильность. Установить накладной алюминиевый профиль очень просто. Алюминиевый профиль идеально подходит для использования в различных помещениях. На кухне светодиодная лента с высокой мощностью в алюминиевом профиле хорошо работает над рабочей поверхностью. В гостиной эта комбинация может создать уютное акцентное освещение. Продукция с высоким уровнем IP идеально подходит для ванных комнат, а в розничной торговле светодиодные ленты с алюминиевыми профилями идеально подходят для выделения продуктов!

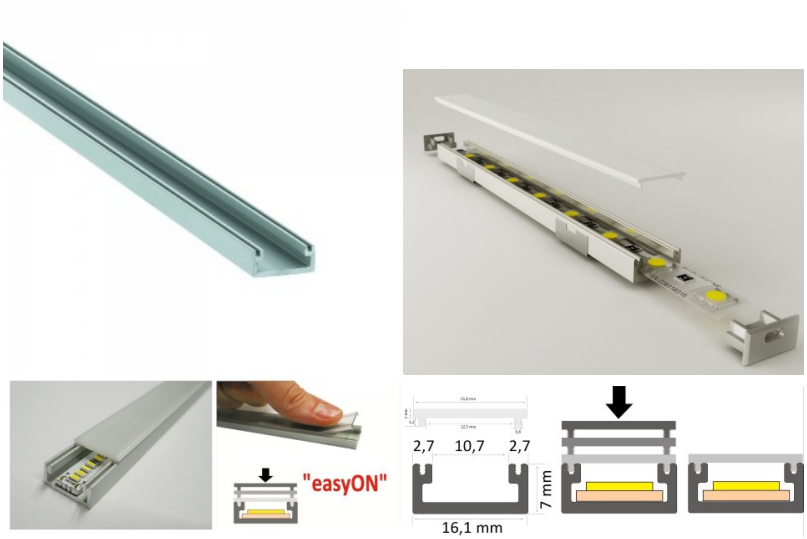

Алюминиевый профиль LUZ NEGRA Milano Slim 2m серебряный

Код изделия 18178

Бренд LUZ NEGRA
Высота 4.1mm
Ширина 16.0mm
Длина 2000.0mm
Цвет корпуса серебряный

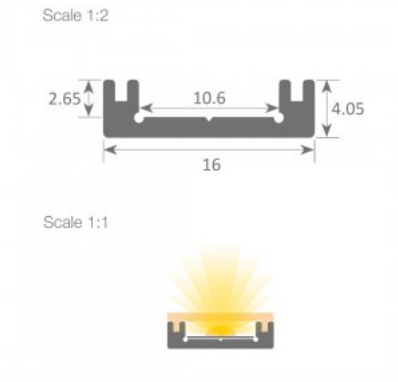

Luz Negra Milano Slim — это тонкий и элегантный LED-профиль, предназначенный для освещения различных поверхностей, таких как стены, мебель и полки. Его минималистичный дизайн позволяет создать равномерное и стильное освещение, которое гармонично вписывается в любой интерьер. Профиль изготовлен из высококачественного алюминия, что обеспечивает долговечность и эстетичный внешний вид. Продукт оснащён специальной системой диффузоров, которая обеспечивает равномерное распределение света и защищает от влаги. Это делает профиль подходящим для использования в требовательных условиях, таких как кухни и ванные комнаты. Благодаря умной системе крепления установка проста и быстра, что позволяет получить профессиональный результат с минимальными усилиями.

Алюминиевый профиль LUZ NEGRA MUNICH 2m серебряный

Код изделия 15081

Бренд LUZ NEGRA
Высота 78.0mm
Ширина 58.0mm
Длина 2000.0mm
Цвет корпуса серебряный

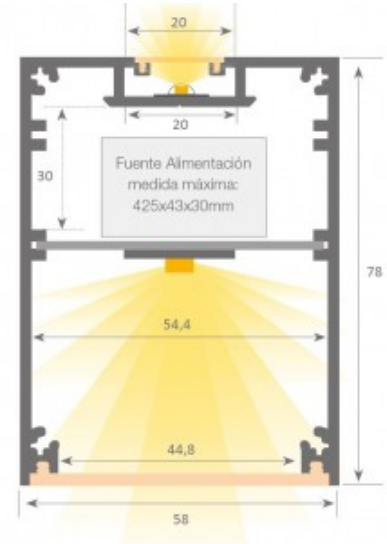

Накладной алюминиевый профиль - это практичный метод для эффективной установки светодиодной ленты. С алюминиевым профилем нет риска, что светодиодная лента сместится, а крышка профиля обеспечивает равномерное и уютное распределение света. Профиль прочный, но легкий, что обеспечивает долгий срок службы и стабильность. Установить накладной алюминиевый профиль очень просто. Алюминиевый профиль идеально подходит для использования в различных помещениях. На кухне светодиодная лента с высокой мощностью в алюминиевом профиле хорошо работает над рабочей поверхностью. В гостиной эта комбинация может создать уютное акцентное освещение. Продукция с высоким уровнем IP идеально подходит для ванных комнат, а в розничной торговле светодиодные ленты с алюминиевыми профилями идеально подходят для выделения продуктов!

Алюминиевый профиль LUZ NEGRA MUNICH 2m черный

Код изделия 16139

Бренд LUZ NEGRA
Высота 78.0mm
Ширина 58.0mm
Длина 2000.0mm
Цвет корпуса черный

Накладной алюминиевый профиль - это практичный метод для эффективной установки светодиодной ленты. С алюминиевым профилем нет риска, что светодиодная лента сместится, а крышка профиля обеспечивает равномерное и уютное распределение света. Профиль прочный, но легкий, что обеспечивает долгий срок службы и стабильность. Установить накладной алюминиевый профиль очень просто. Алюминиевый профиль идеально подходит для использования в различных помещениях. На кухне светодиодная лента с высокой мощностью в алюминиевом профиле хорошо работает над рабочей поверхностью. В гостиной эта комбинация может создать уютное акцентное освещение. Продукция с высоким уровнем IP идеально подходит для ванных комнат, а в розничной торговле светодиодные ленты с алюминиевыми профилями идеально подходят для выделения продуктов!

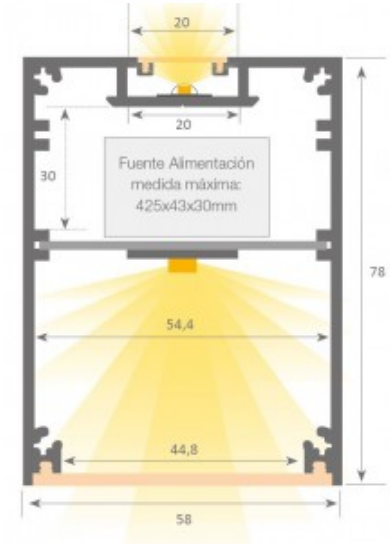

Алюминиевый профиль LUZ NEGRA munich slim 2m серебряный

Код изделия 15007

Бренд LUZ NEGRA
Высота 70.0mm
Ширина 38.0mm
Длина 2000.0mm
Цвет корпуса серебряный

Накладной алюминиевый профиль - это практичный метод для эффективной установки светодиодной ленты. С алюминиевым профилем нет риска, что светодиодная лента сместится, а крышка профиля обеспечивает равномерное и уютное распределение света. Профиль прочный, но легкий, что обеспечивает долгий срок службы и стабильность. Установить накладной алюминиевый профиль очень просто. Алюминиевый профиль идеально подходит для использования в различных помещениях. На кухне светодиодная лента с высокой мощностью в алюминиевом профиле хорошо работает над рабочей поверхностью. В гостиной эта комбинация может создать уютное акцентное освещение. Продукция с высоким уровнем IP идеально подходит для ванных комнат, а в розничной торговле светодиодные ленты с алюминиевыми профилями идеально подходят для выделения продуктов!

Алюминиевый профиль LUZ NEGRA Roma 2m серебряный

Код изделия 13337

Бренд LUZ NEGRA
Высота 11.0mm
Ширина 16.0mm
Цвет корпуса серебряный
Материал корпуса алюминий
Полировка коврик

Накладной алюминиевый профиль - это практичный метод для эффективной установки светодиодной ленты. С алюминиевым профилем нет риска, что светодиодная лента сместится, а крышка профиля обеспечивает равномерное и уютное распределение света. Профиль прочный, но легкий, что обеспечивает долгий срок службы и стабильность. Установить накладной алюминиевый профиль очень просто. Алюминиевый профиль идеально подходит для использования в различных помещениях. На кухне светодиодная лента с высокой мощностью в алюминиевом профиле хорошо работает над рабочей поверхностью. В гостиной эта комбинация может создать уютное акцентное освещение. Продукция с высоким уровнем IP идеально подходит для ванных комнат, а в розничной торговле светодиодные ленты с алюминиевыми профилями идеально подходят для выделения продуктов!

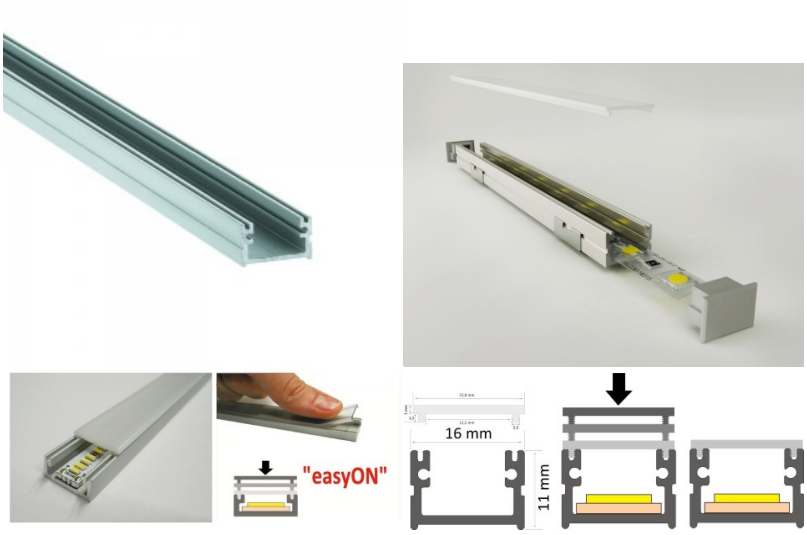

Алюминиевый профиль LUZ NEGRA Roma 3m серебряный

Код изделия 15390

Бренд LUZ NEGRA
Высота 11.0mm
Ширина 16.0mm
Длина 3000.0mm
Цвет корпуса серебряный
Материал корпуса алюминий
Полировка коврик

Накладной алюминиевый профиль - это практичный метод для эффективной установки светодиодной ленты. С алюминиевым профилем нет риска, что светодиодная лента сместится, а крышка профиля обеспечивает равномерное и уютное распределение света. Профиль прочный, но легкий, что обеспечивает долгий срок службы и стабильность. Установить накладной алюминиевый профиль очень просто. Алюминиевый профиль идеально подходит для использования в различных помещениях. На кухне светодиодная лента с высокой мощностью в алюминиевом профиле хорошо работает над рабочей поверхностью. В гостиной эта комбинация может создать уютное акцентное освещение. Продукция с высоким уровнем IP идеально подходит для ванных комнат, а в розничной торговле светодиодные ленты с алюминиевыми профилями идеально подходят для выделения продуктов!

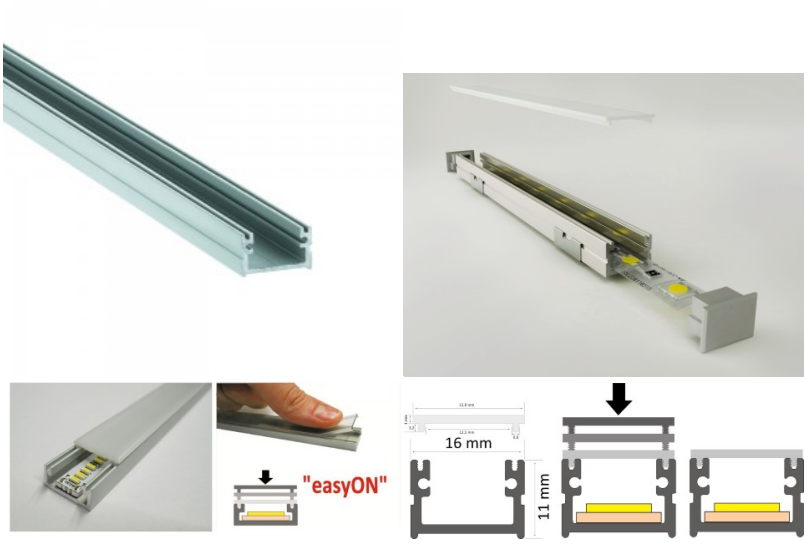

Алюминиевый профиль LUZ NEGRA Roma XL 2m серебряный

Код изделия 13514

Бренд LUZ NEGRA
Высота 11.5mm
Ширина 20.4mm
Длина 2000.0mm
Цвет корпуса серебряный
Материал корпуса алюминий
Полировка коврик

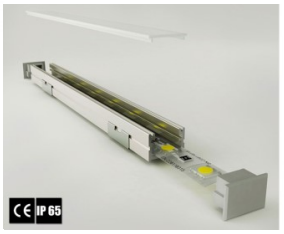

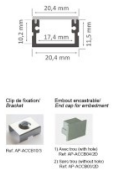

Накладной алюминиевый профиль - это практичный метод для эффективной установки светодиодной ленты. С алюминиевым профилем нет риска, что светодиодная лента сместится, а крышка профиля обеспечивает равномерное и уютное распределение света. Профиль прочный, но легкий, что обеспечивает долгий срок службы и стабильность. Установить накладной алюминиевый профиль очень просто. Алюминиевый профиль идеально подходит для использования в различных помещениях. На кухне светодиодная лента с высокой мощностью в алюминиевом профиле хорошо работает над рабочей поверхностью. В гостиной эта комбинация может создать уютное акцентное освещение. Продукция с высоким уровнем IP идеально подходит для ванных комнат, а в розничной торговле светодиодные ленты с алюминиевыми профилями идеально подходят для выделения продуктов!

Алюминиевый профиль LUZ NEGRA Roma XL 3m серебряный

Код изделия 15268

Бренд LUZ NEGRA
Высота 11.5mm
Ширина 20.4mm
Длина 3000.0mm
Цвет корпуса серебряный
Материал корпуса алюминий
Полировка коврик

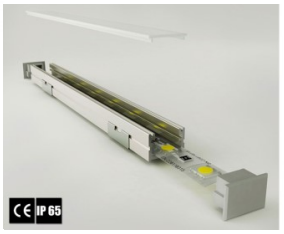

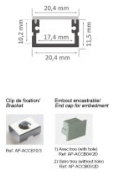

Накладной алюминиевый профиль - это практичный метод для эффективной установки светодиодной ленты. С алюминиевым профилем нет риска, что светодиодная лента сместится, а крышка профиля обеспечивает равномерное и уютное распределение света. Профиль прочный, но легкий, что обеспечивает долгий срок службы и стабильность. Установить накладной алюминиевый профиль очень просто. Алюминиевый профиль идеально подходит для использования в различных помещениях. На кухне светодиодная лента с высокой мощностью в алюминиевом профиле хорошо работает над рабочей поверхностью. В гостиной эта комбинация может создать уютное акцентное освещение. Продукция с высоким уровнем IP идеально подходит для ванных комнат, а в розничной торговле светодиодные ленты с алюминиевыми профилями идеально подходят для выделения продуктов!

Алюминиевый профиль LUZ NEGRA Torino 2m серебряный

Код изделия 13344

Бренд LUZ NEGRA
Высота 16.6mm
Ширина 18.0mm
Длина 2000.0mm
Цвет корпуса серебряный
Материал корпуса алюминий
Полировка коврик

Накладной алюминиевый профиль - это практичный метод для эффективной установки светодиодной ленты. С алюминиевым профилем нет риска, что светодиодная лента сместится, а крышка профиля обеспечивает равномерное и уютное распределение света. Профиль прочный, но легкий, что обеспечивает долгий срок службы и стабильность. Установить накладной алюминиевый профиль очень просто. Алюминиевый профиль идеально подходит для использования в различных помещениях. На кухне светодиодная лента с высокой мощностью в алюминиевом профиле хорошо работает над рабочей поверхностью. В гостиной эта комбинация может создать уютное акцентное освещение. Продукция с высоким уровнем IP идеально подходит для ванных комнат, а в розничной торговле светодиодные ленты с алюминиевыми профилями идеально подходят для выделения продуктов!

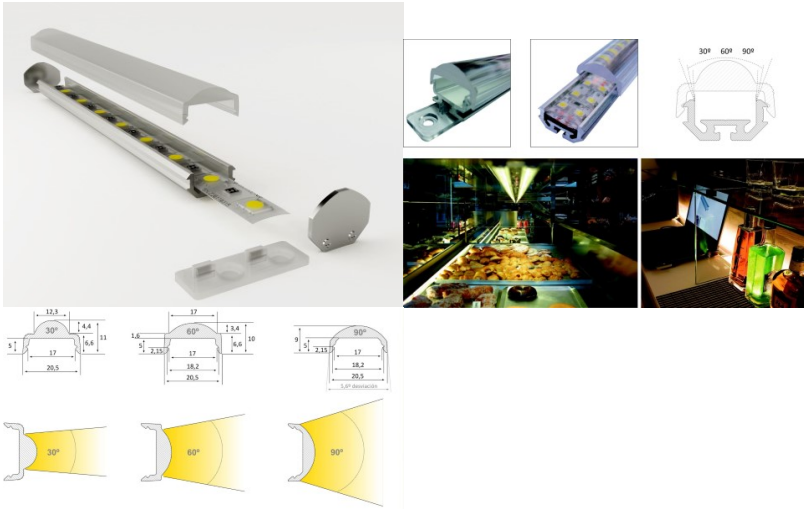

Алюминиевый профиль LUZ NEGRA Washington 3m черный

Код изделия 16725

Бренд LUZ NEGRA
Высота 90.0mm
Ширина 42.3mm
Длина 3000.0mm
Цвет корпуса черный
Материал корпуса алюминий
Полировка коврик

Накладной алюминиевый профиль - это практичный метод для эффективной установки светодиодной ленты. С алюминиевым профилем нет риска, что светодиодная лента сместится, а крышка профиля обеспечивает равномерное и уютное распределение света. Профиль прочный, но легкий, что обеспечивает долгий срок службы и стабильность. Установить накладной алюминиевый профиль очень просто. Алюминиевый профиль идеально подходит для использования в различных помещениях. На кухне светодиодная лента с высокой мощностью в алюминиевом профиле хорошо работает над рабочей поверхностью. В гостиной эта комбинация может создать уютное акцентное освещение. Продукция с высоким уровнем IP идеально подходит для ванных комнат, а в розничной торговле светодиодные ленты с алюминиевыми профилями идеально подходят для выделения продуктов!

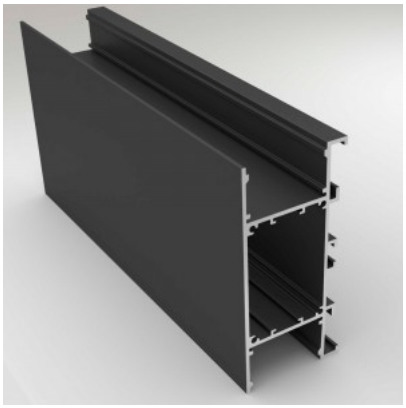

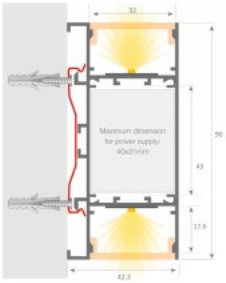

Алюминиевый профиль LUZ NEGRA Zurich 2,4m серебряный

Код изделия 13348

Бренд LUZ NEGRA
Высота 10.5mm
Ширина 40.0mm
Длина 2400.0mm
Цвет корпуса серебряный
Материал корпуса алюминий
Полировка коврик

Накладной алюминиевый профиль - это практичный метод для эффективной установки светодиодной ленты. С алюминиевым профилем нет риска, что светодиодная лента сместится, а крышка профиля обеспечивает равномерное и уютное распределение света. Профиль прочный, но легкий, что обеспечивает долгий срок службы и стабильность. Установить накладной алюминиевый профиль очень просто. Алюминиевый профиль идеально подходит для использования в различных помещениях. На кухне светодиодная лента с высокой мощностью в алюминиевом профиле хорошо работает над рабочей поверхностью. В гостиной эта комбинация может создать уютное акцентное освещение. Продукция с высоким уровнем IP идеально подходит для ванных комнат, а в розничной торговле светодиодные ленты с алюминиевыми профилями идеально подходят для выделения продуктов!

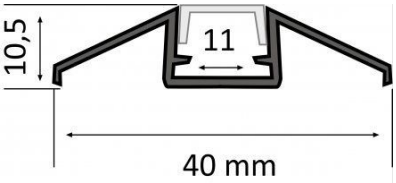

Алюминиевый профиль TOPMET ARC12 1m черный

Код изделия 18514

Бренд TOPMET
Длина 1000.0mm
Цвет корпуса черный
Материал корпуса алюминий

Накладной алюминиевый профиль - это практичный метод для эффективной установки светодиодной ленты. С алюминиевым профилем нет риска, что светодиодная лента сместится, а крышка профиля обеспечивает равномерное и уютное распределение света. Профиль прочный, но легкий, что обеспечивает долгий срок службы и стабильность. Установить накладной алюминиевый профиль очень просто. Алюминиевый профиль идеально подходит для использования в различных помещениях. На кухне светодиодная лента с высокой мощностью в алюминиевом профиле хорошо работает над рабочей поверхностью. В гостиной эта комбинация может создать уютное акцентное освещение. Продукция с высоким уровнем IP идеально подходит для ванных комнат, а в розничной торговле светодиодные ленты с алюминиевыми профилями идеально подходят для выделения продуктов!

Алюминиевый профиль TOPMET ARC12 2m non-anodized серый

Код изделия 18461

Бренд TOPMET
Высота 3.3mm
Ширина 20.0mm
Длина 2000.0mm
Цвет корпуса серый
Материал корпуса алюминий

Накладной алюминиевый профиль - это практичный метод для эффективной установки светодиодной ленты. С алюминиевым профилем нет риска, что светодиодная лента сместится, а крышка профиля обеспечивает равномерное и уютное распределение света. Профиль прочный, но легкий, что обеспечивает долгий срок службы и стабильность. Установить накладной алюминиевый профиль очень просто. Алюминиевый профиль идеально подходит для использования в различных помещениях. На кухне светодиодная лента с высокой мощностью в алюминиевом профиле хорошо работает над рабочей поверхностью. В гостиной эта комбинация может создать уютное акцентное освещение. Продукция с высоким уровнем IP идеально подходит для ванных комнат, а в розничной торговле светодиодные ленты с алюминиевыми профилями идеально подходят для выделения продуктов!

Алюминиевый профиль TOPMET ARC12 2m черный

Код изделия 18455

Бренд TOPMET
Длина 2000.0mm
Цвет корпуса черный
Материал корпуса алюминий

Накладной алюминиевый профиль - это практичный метод для эффективной установки светодиодной ленты. С алюминиевым профилем нет риска, что светодиодная лента сместится, а крышка профиля обеспечивает равномерное и уютное распределение света. Профиль прочный, но легкий, что обеспечивает долгий срок службы и стабильность. Установить накладной алюминиевый профиль очень просто. Алюминиевый профиль идеально подходит для использования в различных помещениях. На кухне светодиодная лента с высокой мощностью в алюминиевом профиле хорошо работает над рабочей поверхностью. В гостиной эта комбинация может создать уютное акцентное освещение. Продукция с высоким уровнем IP идеально подходит для ванных комнат, а в розничной торговле светодиодные ленты с алюминиевыми профилями идеально подходят для выделения продуктов!

Алюминиевый профиль TOPMET ARC12 CD/U5 2m серебряный

Код изделия 16252

Бренд TOPMET
Длина 2000.0mm
Цвет корпуса серебряный

Накладной алюминиевый профиль - это практичный метод для эффективной установки светодиодной ленты. С алюминиевым профилем нет риска, что светодиодная лента сместится, а крышка профиля обеспечивает равномерное и уютное распределение света. Профиль прочный, но легкий, что обеспечивает долгий срок службы и стабильность. Установить накладной алюминиевый профиль очень просто. Алюминиевый профиль идеально подходит для использования в различных помещениях. На кухне светодиодная лента с высокой мощностью в алюминиевом профиле хорошо работает над рабочей поверхностью. В гостиной эта комбинация может создать уютное акцентное освещение. Продукция с высоким уровнем IP идеально подходит для ванных комнат, а в розничной торговле светодиодные ленты с алюминиевыми профилями идеально подходят для выделения продуктов!

Алюминиевый профиль TOPMET ARC12 CD/U5 3m серебряный

Код изделия 17872

Бренд TOPMET
Ширина 20.0mm
Длина 3000.0mm
Цвет корпуса серебряный
Материал корпуса алюминий

Накладной алюминиевый профиль - это практичный метод для эффективной установки светодиодной ленты. С алюминиевым профилем нет риска, что светодиодная лента сместится, а крышка профиля обеспечивает равномерное и уютное распределение света. Профиль прочный, но легкий, что обеспечивает долгий срок службы и стабильность. Установить накладной алюминиевый профиль очень просто. Алюминиевый профиль идеально подходит для использования в различных помещениях. На кухне светодиодная лента с высокой мощностью в алюминиевом профиле хорошо работает над рабочей поверхностью. В гостиной эта комбинация может создать уютное акцентное освещение. Продукция с высоким уровнем IP идеально подходит для ванных комнат, а в розничной торговле светодиодные ленты с алюминиевыми профилями идеально подходят для выделения продуктов!

Алюминиевый профиль TOPMET BACK10 A/UX 2m белый

Код изделия 15752

Бренд TOPMET
Цвет корпуса белый
Материал корпуса алюминий

Накладной алюминиевый профиль - это практичный метод для эффективной установки светодиодной ленты. С алюминиевым профилем нет риска, что светодиодная лента сместится, а крышка профиля обеспечивает равномерное и уютное распределение света. Профиль прочный, но легкий, что обеспечивает долгий срок службы и стабильность. Установить накладной алюминиевый профиль очень просто. Алюминиевый профиль идеально подходит для использования в различных помещениях. На кухне светодиодная лента с высокой мощностью в алюминиевом профиле хорошо работает над рабочей поверхностью. В гостиной эта комбинация может создать уютное акцентное освещение. Продукция с высоким уровнем IP идеально подходит для ванных комнат, а в розничной торговле светодиодные ленты с алюминиевыми профилями идеально подходят для выделения продуктов!

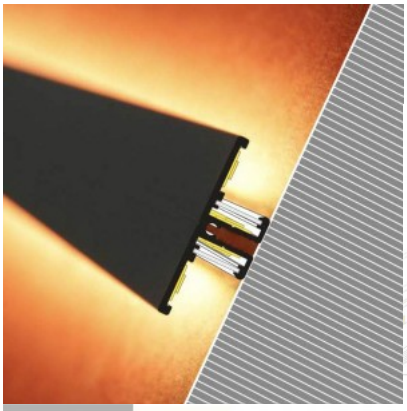

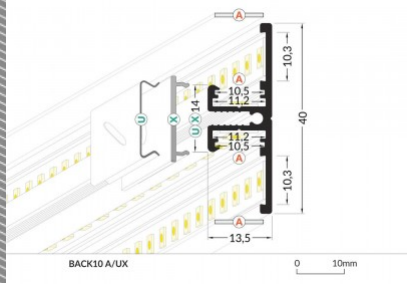

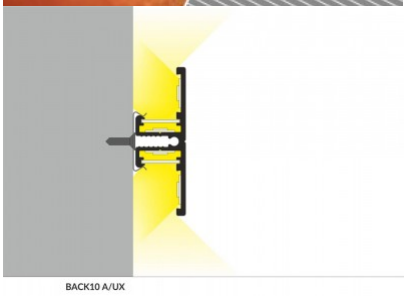

Алюминиевый профиль TOPMET BACK10 A/UX 2m серебряный

Код изделия 15546

Бренд TOPMET
Цвет корпуса серебряный
Материал корпуса алюминий

Накладной алюминиевый профиль - это практичный метод для эффективной установки светодиодной ленты. С алюминиевым профилем нет риска, что светодиодная лента сместится, а крышка профиля обеспечивает равномерное и уютное распределение света. Профиль прочный, но легкий, что обеспечивает долгий срок службы и стабильность. Установить накладной алюминиевый профиль очень просто. Алюминиевый профиль идеально подходит для использования в различных помещениях. На кухне светодиодная лента с высокой мощностью в алюминиевом профиле хорошо работает над рабочей поверхностью. В гостиной эта комбинация может создать уютное акцентное освещение. Продукция с высоким уровнем IP идеально подходит для ванных комнат, а в розничной торговле светодиодные ленты с алюминиевыми профилями идеально подходят для выделения продуктов!

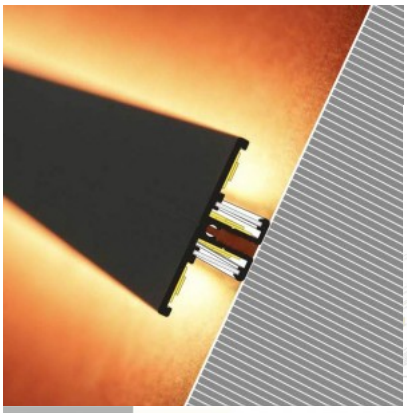

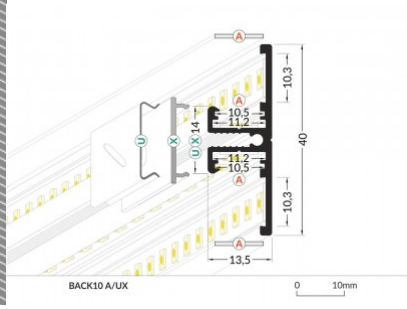

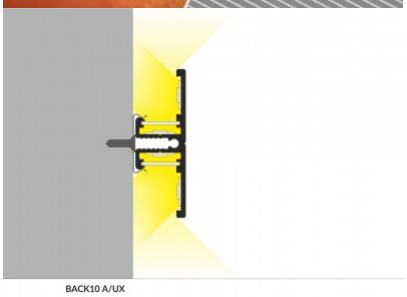

Алюминиевый профиль TOPMET BACK10 A/UX 2m черный

Код изделия 15753

Бренд TOPMET
Цвет корпуса черный
Материал корпуса алюминий

Накладной алюминиевый профиль - это практичный метод для эффективной установки светодиодной ленты. С алюминиевым профилем нет риска, что светодиодная лента сместится, а крышка профиля обеспечивает равномерное и уютное распределение света. Профиль прочный, но легкий, что обеспечивает долгий срок службы и стабильность. Установить накладной алюминиевый профиль очень просто. Алюминиевый профиль идеально подходит для использования в различных помещениях. На кухне светодиодная лента с высокой мощностью в алюминиевом профиле хорошо работает над рабочей поверхностью. В гостиной эта комбинация может создать уютное акцентное освещение. Продукция с высоким уровнем IP идеально подходит для ванных комнат, а в розничной торговле светодиодные ленты с алюминиевыми профилями идеально подходят для выделения продуктов!

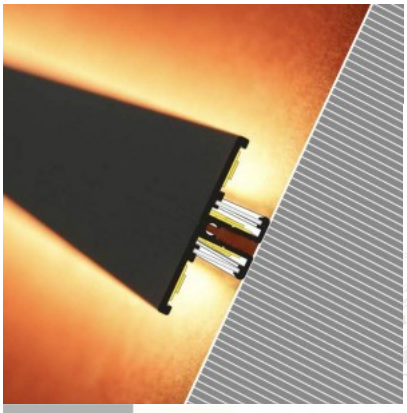

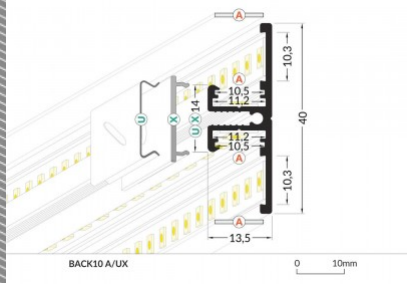

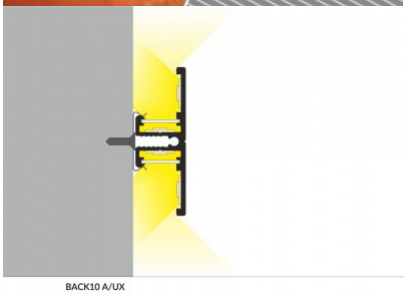

Алюминиевый профиль TOPMET BEGTON12 2m серый

Код изделия 18524

Бренд TOPMET
Длина 2000.0mm
Цвет корпуса серый
Материал корпуса алюминий

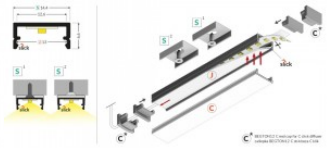

Алюминиевый профиль TOPMET COMBO30-01 2000 черный

Код изделия 19727

Бренд TOPMET
Высота 49.9mm
Ширина 31.0mm
Длина 2000.0mm
Цвет корпуса черный
Материал корпуса алюминий

Алюминиевый профиль TOPMET COMBO30-01 3000 черный

Код изделия 19728

Бренд TOPMET
Высота 49.9mm
Ширина 31.0mm
Длина 3000.0mm
Цвет корпуса черный
Материал корпуса алюминий

Алюминиевый профиль TOPMET COMBO30-02 - 2000 черный

Код изделия 19731

Бренд TOPMET
Высота 7.1mm
Ширина 33.4mm
Длина 2000.0mm
Цвет корпуса черный
Материал корпуса алюминий

Алюминиевый профиль TOPMET COMBO30-02 - 3000 черный

Код изделия 19926

Бренд TOPMET
Высота 7.1mm
Ширина 33.4mm
Длина 3000.0mm
Цвет корпуса черный
Материал корпуса алюминий

Алюминиевый профиль TOPMET D9 click 2m

Код изделия 19379

Бренд TOPMET
Длина 2000.0mm

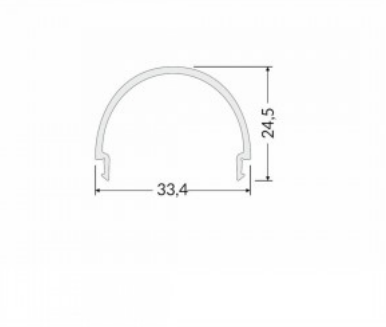

Алюминиевый профиль TOPMET FIX16 2m белый

Код изделия 18456

Бренд TOPMET
Высота 3.8mm
Ширина 20.5mm
Длина 2000.0mm
Цвет корпуса белый
Материал корпуса алюминий

Алюминиевый профиль TOPMET FIX16 2m черный

Код изделия 20091

Бренд TOPMET
Высота 3.8mm
Ширина 20.5mm
Длина 2000.0mm
Цвет корпуса черный
Материал корпуса алюминий

Алюминиевый профиль TOPMET FIX16 3m черный

Код изделия 20090

Бренд TOPMET
Высота 3.8mm
Ширина 20.5mm
Длина 3000.0mm
Цвет корпуса черный
Материал корпуса алюминий

Алюминиевый профиль TOPMET LINEA20 1m белый

Код изделия 18500

Бренд TOPMET
Высота 25.1mm
Ширина 23.0mm
Длина 1000.0mm
Цвет корпуса белый
Материал корпуса алюминий

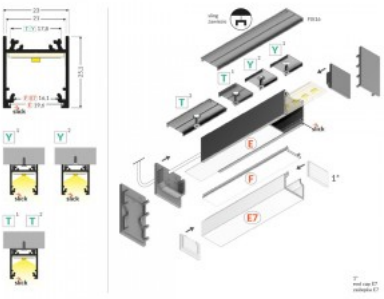

Алюминиевый профиль TOPMET LINEA20 2m белый

Код изделия 18421

Бренд TOPMET
Высота 25.1mm
Ширина 23.0mm
Длина 2000.0mm
Цвет корпуса белый
Материал корпуса алюминий

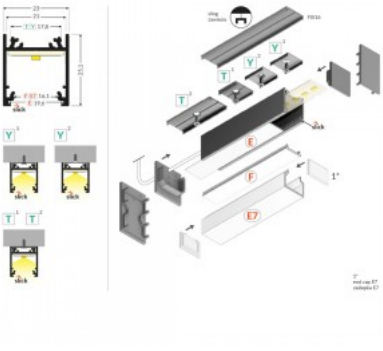

Алюминиевый профиль TOPMET LINEA20 2m серый

Код изделия 18452

Бренд TOPMET
Высота 25.1mm
Ширина 23.0mm
Длина 2000.0mm
Цвет корпуса серый
Материал корпуса алюминий

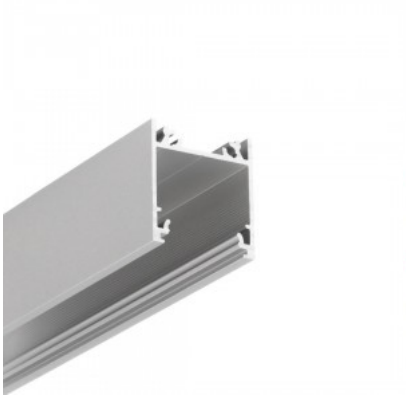

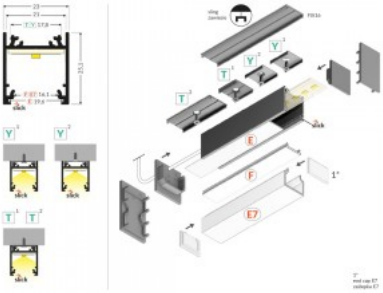

Алюминиевый профиль TOPMET LINEA20 2m черный

Код изделия 18463

Бренд TOPMET
Высота 25.1mm
Ширина 23.0mm
Длина 2000.0mm
Цвет корпуса черный
Материал корпуса алюминий

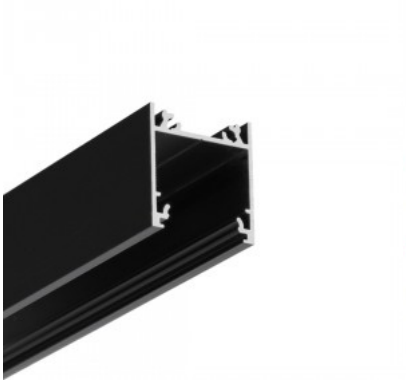

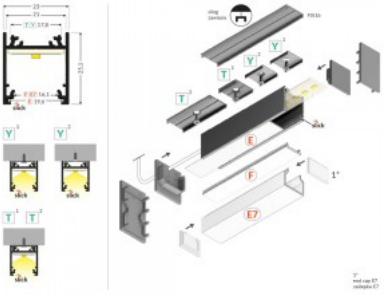

Алюминиевый профиль TOPMET LINEA20 3m белый

Код изделия 18478

Бренд TOPMET
Высота 25.1mm
Ширина 23.0mm
Длина 3000.0mm
Цвет корпуса белый
Материал корпуса алюминий

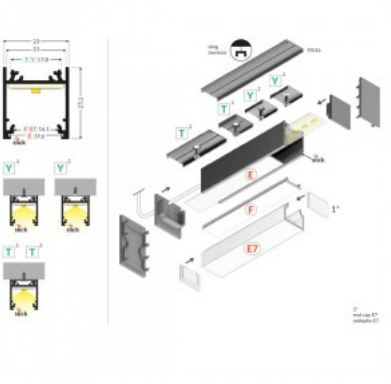

Алюминиевый профиль TOPMET LOWI 2m черный

Код изделия 17086

Бренд TOPMET
Высота 28.0mm
Ширина 53.0mm
Длина 2000.0mm
В ящике 15шт
Цвет корпуса черный
Материал корпуса алюминий

Накладной алюминиевый профиль - это практичный метод для эффективной установки светодиодной ленты. С алюминиевым профилем нет риска, что светодиодная лента сместится, а крышка профиля обеспечивает равномерное и уютное распределение света. Профиль прочный, но легкий, что обеспечивает долгий срок службы и стабильность. Установить накладной алюминиевый профиль очень просто. Алюминиевый профиль идеально подходит для использования в различных помещениях. На кухне светодиодная лента с высокой мощностью в алюминиевом профиле хорошо работает над рабочей поверхностью. В гостиной эта комбинация может создать уютное акцентное освещение. Продукция с высоким уровнем IP идеально подходит для ванных комнат, а в розничной торговле светодиодные ленты с алюминиевыми профилями идеально подходят для выделения продуктов!

Алюминиевый профиль TOPMET NAMI23 1m non-anodized

Код изделия 18501

Бренд TOPMET
Высота 59.5mm
Ширина 37.0mm
Длина 1000.0mm
Материал корпуса алюминий

Алюминиевый профиль TOPMET OVAL20 2m

Код изделия 18448

Бренд TOPMET
Высота 29.5mm
Ширина 28.0mm
Длина 2000.0mm
Материал корпуса алюминий

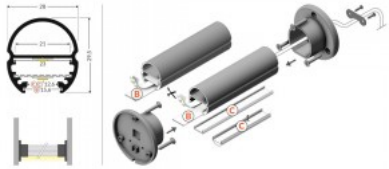

Алюминиевый профиль TOPMET OVAL20 3m серый

Код изделия 18481

Бренд TOPMET
Длина 3000.0mm
Цвет корпуса серый
Материал корпуса алюминий

Алюминиевый профиль TOPMET OVAL20 3m черный

Код изделия 18563

Бренд TOPMET
Длина 3000.0mm
Цвет корпуса черный
Материал корпуса алюминий

Алюминиевый профиль TOPMET Pen12 3m черный

Код изделия 18482

Бренд TOPMET
Высота 17.0mm
Ширина 20.0mm
Длина 3000.0mm
Цвет корпуса черный
Материал корпуса алюминий

Алюминиевый профиль TOPMET PEN8 2m серый

Код изделия 18432

Бренд TOPMET
Высота 9.7mm
Ширина 13.0mm
Длина 2000.0mm
Цвет корпуса серый
Материал корпуса алюминий

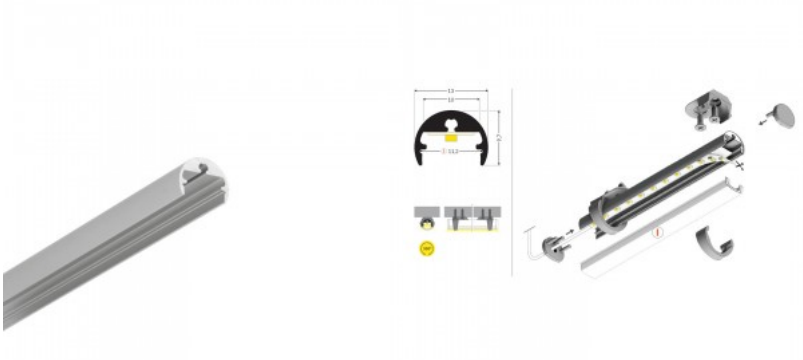

Алюминиевый профиль TOPMET Slim8 2m белый

Код изделия 18451

Бренд TOPMET
Длина 2000.0mm
Цвет корпуса белый
Материал корпуса алюминий

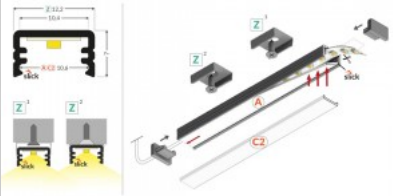

Алюминиевый профиль TOPMET Slim8 2m серый

Код изделия 18523

Бренд TOPMET
Высота 7.0mm
Ширина 12.2mm
Длина 2000.0mm
Цвет корпуса серый
Материал корпуса алюминий

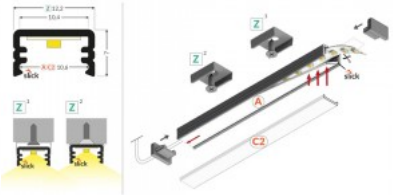

Алюминиевый профиль TOPMET Slim8 2m черный

Код изделия 18450

Бренд TOPMET
Высота 7.0mm
Ширина 12.2mm
Длина 2000.0mm
Цвет корпуса черный
Материал корпуса алюминий

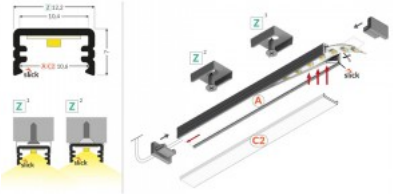

Алюминиевый профиль TOPMET Slim8 3m серый

Код изделия 18476

Бренд TOPMET
Высота 7.0mm
Ширина 12.2mm
Длина 3000.0mm
Цвет корпуса серый
Материал корпуса алюминий

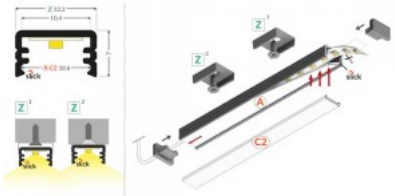

Алюминиевый профиль TOPMET Smart10 1m non-anodized серый

Код изделия 18512

Бренд TOPMET
Высота 12.0mm
Ширина 12.0mm
Длина 1000.0mm
Цвет корпуса серый
Материал корпуса алюминий

Накладной алюминиевый профиль - это практичный метод для эффективной установки светодиодной ленты. С алюминиевым профилем нет риска, что светодиодная лента сместится, а крышка профиля обеспечивает равномерное и уютное распределение света. Профиль прочный, но легкий, что обеспечивает долгий срок службы и стабильность. Установить накладной алюминиевый профиль очень просто. Алюминиевый профиль идеально подходит для использования в различных помещениях. На кухне светодиодная лента с высокой мощностью в алюминиевом профиле хорошо работает над рабочей поверхностью. В гостиной эта комбинация может создать уютное акцентное освещение. Продукция с высоким уровнем IP идеально подходит для ванных комнат, а в розничной торговле светодиодные ленты с алюминиевыми профилями идеально подходят для выделения продуктов!

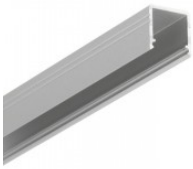

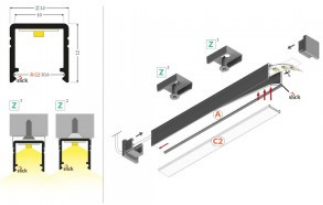

Алюминиевый профиль TOPMET SMART10 1m серый

Код изделия 18526

Бренд TOPMET
Высота 12.0mm
Ширина 12.0mm
Длина 1000.0mm
Цвет корпуса серый
Материал корпуса алюминий

Накладной алюминиевый профиль - это практичный метод для эффективной установки светодиодной ленты. С алюминиевым профилем нет риска, что светодиодная лента сместится, а крышка профиля обеспечивает равномерное и уютное распределение света. Профиль прочный, но легкий, что обеспечивает долгий срок службы и стабильность. Установить накладной алюминиевый профиль очень просто. Алюминиевый профиль идеально подходит для использования в различных помещениях. На кухне светодиодная лента с высокой мощностью в алюминиевом профиле хорошо работает над рабочей поверхностью. В гостиной эта комбинация может создать уютное акцентное освещение. Продукция с высоким уровнем IP идеально подходит для ванных комнат, а в розничной торговле светодиодные ленты с алюминиевыми профилями идеально подходят для выделения продуктов!

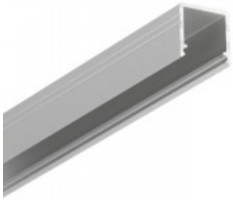

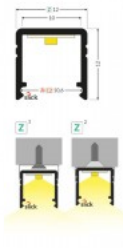

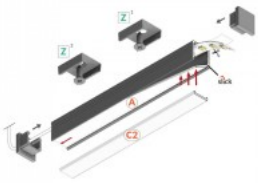

Алюминиевый профиль TOPMET Smart10 2m non-anodized серый

Код изделия 18472

Бренд TOPMET
Длина 2000.0mm
Цвет корпуса серый
Материал корпуса алюминий

Накладной алюминиевый профиль - это практичный метод для эффективной установки светодиодной ленты. С алюминиевым профилем нет риска, что светодиодная лента сместится, а крышка профиля обеспечивает равномерное и уютное распределение света. Профиль прочный, но легкий, что обеспечивает долгий срок службы и стабильность. Установить накладной алюминиевый профиль очень просто. Алюминиевый профиль идеально подходит для использования в различных помещениях. На кухне светодиодная лента с высокой мощностью в алюминиевом профиле хорошо работает над рабочей поверхностью. В гостиной эта комбинация может создать уютное акцентное освещение. Продукция с высоким уровнем IP идеально подходит для ванных комнат, а в розничной торговле светодиодные ленты с алюминиевыми профилями идеально подходят для выделения продуктов!

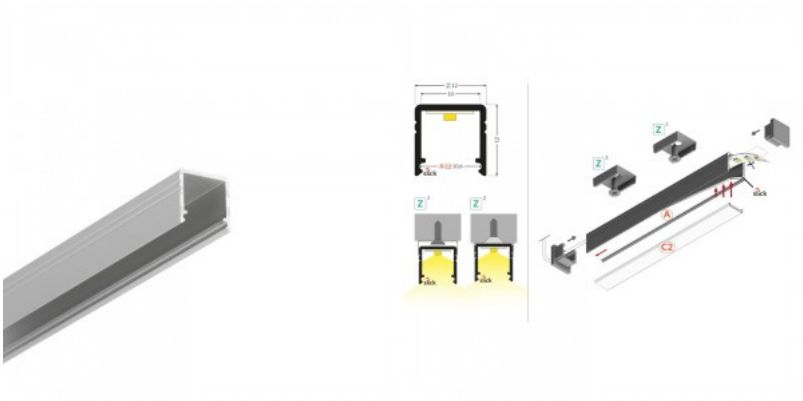

Алюминиевый профиль TOPMET Smart10 2m белый

Код изделия 18427

Бренд TOPMET
Высота 12.0mm
Ширина 12.0mm
Длина 2000.0mm
Цвет корпуса белый
Материал корпуса алюминий

Накладной алюминиевый профиль - это практичный метод для эффективной установки светодиодной ленты. С алюминиевым профилем нет риска, что светодиодная лента сместится, а крышка профиля обеспечивает равномерное и уютное распределение света. Профиль прочный, но легкий, что обеспечивает долгий срок службы и стабильность. Установить накладной алюминиевый профиль очень просто. Алюминиевый профиль идеально подходит для использования в различных помещениях. На кухне светодиодная лента с высокой мощностью в алюминиевом профиле хорошо работает над рабочей поверхностью. В гостиной эта комбинация может создать уютное акцентное освещение. Продукция с высоким уровнем IP идеально подходит для ванных комнат, а в розничной торговле светодиодные ленты с алюминиевыми профилями идеально подходят для выделения продуктов!

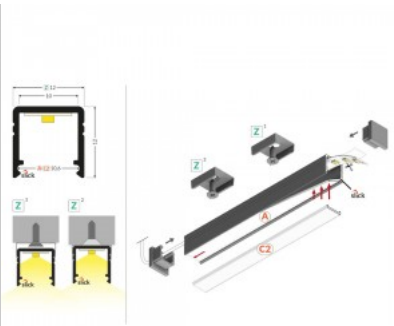

Алюминиевый профиль TOPMET SMART10 2m серый

Код изделия 18473

Бренд TOPMET
Высота 12.0mm
Ширина 12.0mm
Длина 2000.0mm
Цвет корпуса серый
Материал корпуса алюминий

Накладной алюминиевый профиль - это практичный метод для эффективной установки светодиодной ленты. С алюминиевым профилем нет риска, что светодиодная лента сместится, а крышка профиля обеспечивает равномерное и уютное распределение света. Профиль прочный, но легкий, что обеспечивает долгий срок службы и стабильность. Установить накладной алюминиевый профиль очень просто. Алюминиевый профиль идеально подходит для использования в различных помещениях. На кухне светодиодная лента с высокой мощностью в алюминиевом профиле хорошо работает над рабочей поверхностью. В гостиной эта комбинация может создать уютное акцентное освещение. Продукция с высоким уровнем IP идеально подходит для ванных комнат, а в розничной торговле светодиодные ленты с алюминиевыми профилями идеально подходят для выделения продуктов!

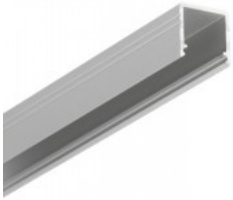

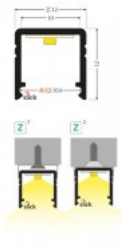

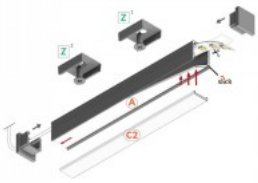

Алюминиевый профиль TOPMET Smart10 2m черный

Код изделия 18429

Бренд TOPMET
Высота 12.0mm
Ширина 12.0mm
Длина 2000.0mm
Цвет корпуса черный
Материал корпуса алюминий

Накладной алюминиевый профиль - это практичный метод для эффективной установки светодиодной ленты. С алюминиевым профилем нет риска, что светодиодная лента сместится, а крышка профиля обеспечивает равномерное и уютное распределение света. Профиль прочный, но легкий, что обеспечивает долгий срок службы и стабильность. Установить накладной алюминиевый профиль очень просто. Алюминиевый профиль идеально подходит для использования в различных помещениях. На кухне светодиодная лента с высокой мощностью в алюминиевом профиле хорошо работает над рабочей поверхностью. В гостиной эта комбинация может создать уютное акцентное освещение. Продукция с высоким уровнем IP идеально подходит для ванных комнат, а в розничной торговле светодиодные ленты с алюминиевыми профилями идеально подходят для выделения продуктов!

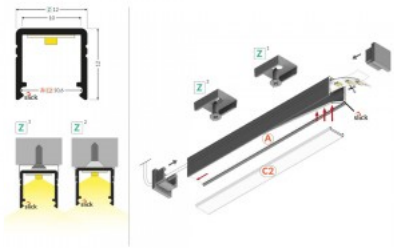

Алюминиевый профиль TOPMET Smart10 3m белый

Код изделия 18477

Бренд TOPMET
Высота 12.0mm
Ширина 12.0mm
Длина 3000.0mm
Цвет корпуса белый
Материал корпуса алюминий

Накладной алюминиевый профиль - это практичный метод для эффективной установки светодиодной ленты. С алюминиевым профилем нет риска, что светодиодная лента сместится, а крышка профиля обеспечивает равномерное и уютное распределение света. Профиль прочный, но легкий, что обеспечивает долгий срок службы и стабильность. Установить накладной алюминиевый профиль очень просто. Алюминиевый профиль идеально подходит для использования в различных помещениях. На кухне светодиодная лента с высокой мощностью в алюминиевом профиле хорошо работает над рабочей поверхностью. В гостиной эта комбинация может создать уютное акцентное освещение. Продукция с высоким уровнем IP идеально подходит для ванных комнат, а в розничной торговле светодиодные ленты с алюминиевыми профилями идеально подходят для выделения продуктов!

Алюминиевый профиль TOPMET SMART16 B/U4 2m белый

Код изделия 16280

Бренд TOPMET
Цвет корпуса белый

Накладной алюминиевый профиль - это практичный метод для эффективной установки светодиодной ленты. С алюминиевым профилем нет риска, что светодиодная лента сместится, а крышка профиля обеспечивает равномерное и уютное распределение света. Профиль прочный, но легкий, что обеспечивает долгий срок службы и стабильность. Установить накладной алюминиевый профиль очень просто. Алюминиевый профиль идеально подходит для использования в различных помещениях. На кухне светодиодная лента с высокой мощностью в алюминиевом профиле хорошо работает над рабочей поверхностью. В гостиной эта комбинация может создать уютное акцентное освещение. Продукция с высоким уровнем IP идеально подходит для ванных комнат, а в розничной торговле светодиодные ленты с алюминиевыми профилями идеально подходят для выделения продуктов!

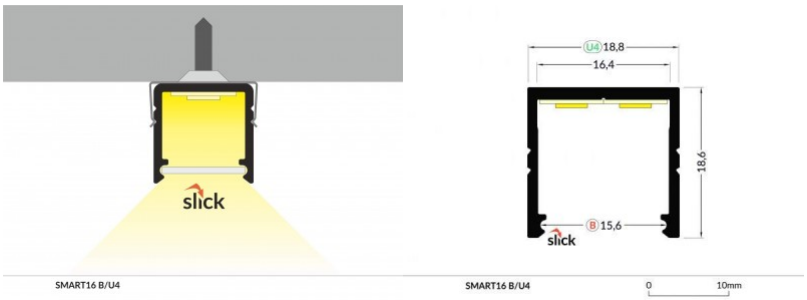

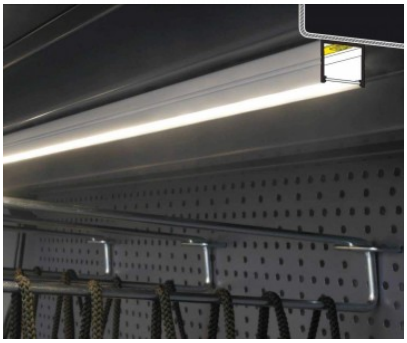

Алюминиевый профиль TOPMET SMART16 B/U4 2m серебряный

Код изделия 15515

Бренд TOPMET
Цвет корпуса серебряный

Накладной алюминиевый профиль - это практичный метод для эффективной установки светодиодной ленты. С алюминиевым профилем нет риска, что светодиодная лента сместится, а крышка профиля обеспечивает равномерное и уютное распределение света. Профиль прочный, но легкий, что обеспечивает долгий срок службы и стабильность. Установить накладной алюминиевый профиль очень просто. Алюминиевый профиль идеально подходит для использования в различных помещениях. На кухне светодиодная лента с высокой мощностью в алюминиевом профиле хорошо работает над рабочей поверхностью. В гостиной эта комбинация может создать уютное акцентное освещение. Продукция с высоким уровнем IP идеально подходит для ванных комнат, а в розничной торговле светодиодные ленты с алюминиевыми профилями идеально подходят для выделения продуктов!

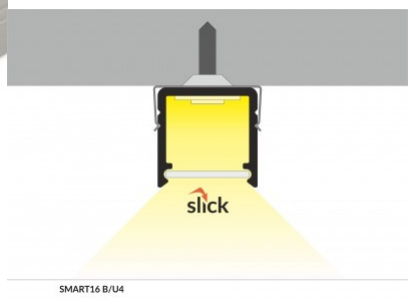

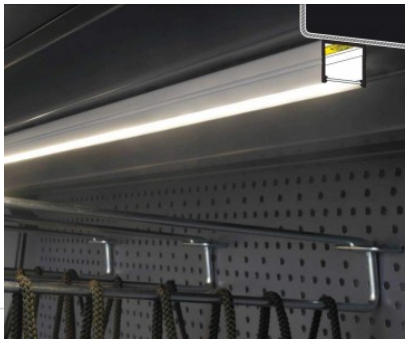

Алюминиевый профиль TOPMET SMART16 B/U4 2m черный

Код изделия 15533

Бренд TOPMET
Цвет корпуса черный

Накладной алюминиевый профиль - это практичный метод для эффективной установки светодиодной ленты. С алюминиевым профилем нет риска, что светодиодная лента сместится, а крышка профиля обеспечивает равномерное и уютное распределение света. Профиль прочный, но легкий, что обеспечивает долгий срок службы и стабильность. Установить накладной алюминиевый профиль очень просто. Алюминиевый профиль идеально подходит для использования в различных помещениях. На кухне светодиодная лента с высокой мощностью в алюминиевом профиле хорошо работает над рабочей поверхностью. В гостиной эта комбинация может создать уютное акцентное освещение. Продукция с высоким уровнем IP идеально подходит для ванных комнат, а в розничной торговле светодиодные ленты с алюминиевыми профилями идеально подходят для выделения продуктов!

Алюминиевый профиль TOPMET SMART16 B/U4 3m серый

Код изделия 18480

Бренд TOPMET
Длина 3000.0mm
Цвет корпуса серый
Материал корпуса алюминий

Накладной алюминиевый профиль - это практичный метод для эффективной установки светодиодной ленты. С алюминиевым профилем нет риска, что светодиодная лента сместится, а крышка профиля обеспечивает равномерное и уютное распределение света. Профиль прочный, но легкий, что обеспечивает долгий срок службы и стабильность. Установить накладной алюминиевый профиль очень просто. Алюминиевый профиль идеально подходит для использования в различных помещениях. На кухне светодиодная лента с высокой мощностью в алюминиевом профиле хорошо работает над рабочей поверхностью. В гостиной эта комбинация может создать уютное акцентное освещение. Продукция с высоким уровнем IP идеально подходит для ванных комнат, а в розничной торговле светодиодные ленты с алюминиевыми профилями идеально подходят для выделения продуктов!

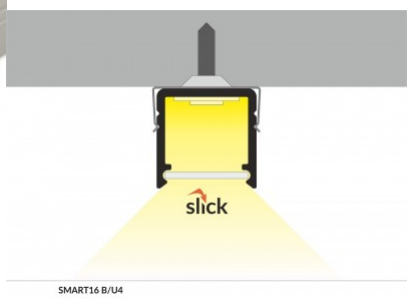

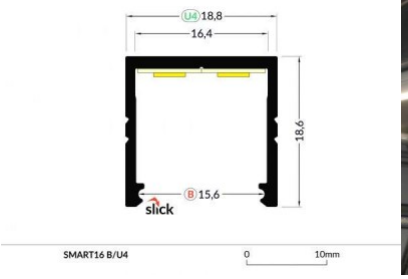

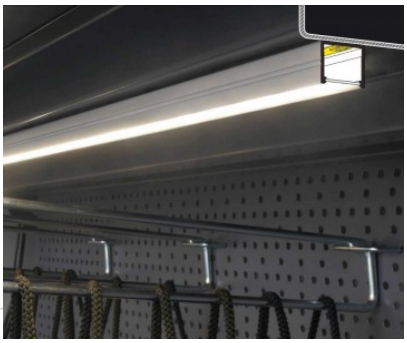

Алюминиевый профиль TOPMET SMART16 B/U4 3m черный

Код изделия 15498

Бренд TOPMET
Длина 3000.0mm
Цвет корпуса черный

Накладной алюминиевый профиль - это практичный метод для эффективной установки светодиодной ленты. С алюминиевым профилем нет риска, что светодиодная лента сместится, а крышка профиля обеспечивает равномерное и уютное распределение света. Профиль прочный, но легкий, что обеспечивает долгий срок службы и стабильность. Установить накладной алюминиевый профиль очень просто. Алюминиевый профиль идеально подходит для использования в различных помещениях. На кухне светодиодная лента с высокой мощностью в алюминиевом профиле хорошо работает над рабочей поверхностью. В гостиной эта комбинация может создать уютное акцентное освещение. Продукция с высоким уровнем IP идеально подходит для ванных комнат, а в розничной торговле светодиодные ленты с алюминиевыми профилями идеально подходят для выделения продуктов!

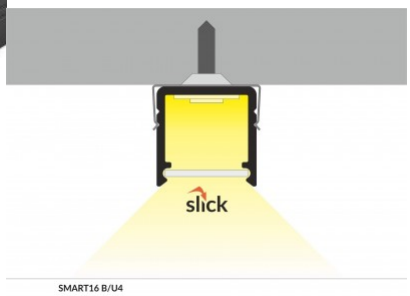

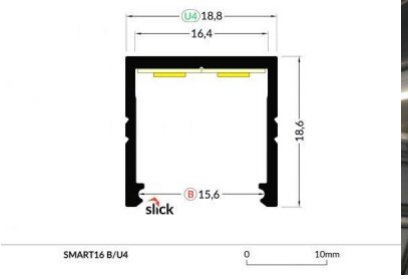

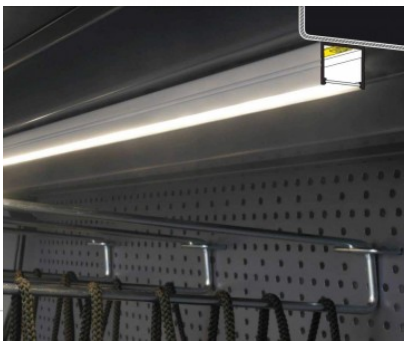

Алюминиевый профиль TOPMET SURFACE10 1m non-anodized серый

Код изделия 18499

Бренд TOPMET
Высота 8.0mm
Ширина 20.0mm
Длина 1000.0mm
Цвет корпуса серый
Материал корпуса алюминий

Накладной алюминиевый профиль - это практичный метод для эффективной установки светодиодной ленты. С алюминиевым профилем нет риска, что светодиодная лента сместится, а крышка профиля обеспечивает равномерное и уютное распределение света. Профиль прочный, но легкий, что обеспечивает долгий срок службы и стабильность. Установить накладной алюминиевый профиль очень просто. Алюминиевый профиль идеально подходит для использования в различных помещениях. На кухне светодиодная лента с высокой мощностью в алюминиевом профиле хорошо работает над рабочей поверхностью. В гостиной эта комбинация может создать уютное акцентное освещение. Продукция с высоким уровнем IP идеально подходит для ванных комнат, а в розничной торговле светодиодные ленты с алюминиевыми профилями идеально подходят для выделения продуктов!

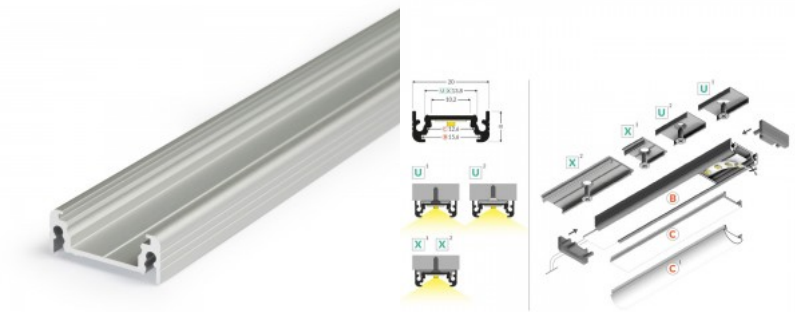

Алюминиевый профиль TOPMET SURFACE10 1m серый

Код изделия 18529

Бренд TOPMET
Высота 8.0mm
Ширина 20.0mm
Длина 1000.0mm
Цвет корпуса серый
Материал корпуса алюминий

Накладной алюминиевый профиль - это практичный метод для эффективной установки светодиодной ленты. С алюминиевым профилем нет риска, что светодиодная лента сместится, а крышка профиля обеспечивает равномерное и уютное распределение света. Профиль прочный, но легкий, что обеспечивает долгий срок службы и стабильность. Установить накладной алюминиевый профиль очень просто. Алюминиевый профиль идеально подходит для использования в различных помещениях. На кухне светодиодная лента с высокой мощностью в алюминиевом профиле хорошо работает над рабочей поверхностью. В гостиной эта комбинация может создать уютное акцентное освещение. Продукция с высоким уровнем IP идеально подходит для ванных комнат, а в розничной торговле светодиодные ленты с алюминиевыми профилями идеально подходят для выделения продуктов!

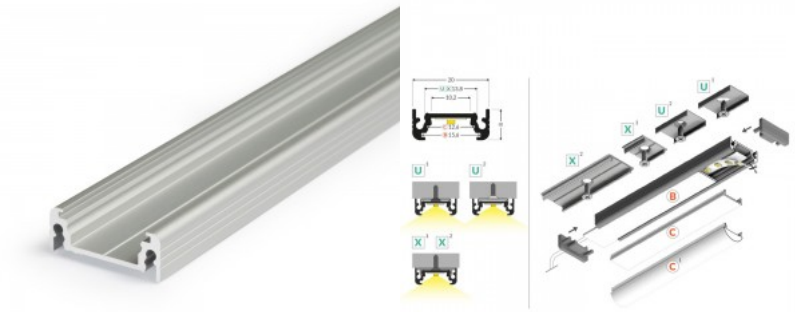

Алюминиевый профиль TOPMET SURFACE10 2m белый

Код изделия 18458

Бренд TOPMET
Высота 8.0mm
Ширина 20.0mm
Длина 2000.0mm
Цвет корпуса белый
Материал корпуса алюминий

Накладной алюминиевый профиль - это практичный метод для эффективной установки светодиодной ленты. С алюминиевым профилем нет риска, что светодиодная лента сместится, а крышка профиля обеспечивает равномерное и уютное распределение света. Профиль прочный, но легкий, что обеспечивает долгий срок службы и стабильность. Установить накладной алюминиевый профиль очень просто. Алюминиевый профиль идеально подходит для использования в различных помещениях. На кухне светодиодная лента с высокой мощностью в алюминиевом профиле хорошо работает над рабочей поверхностью. В гостиной эта комбинация может создать уютное акцентное освещение. Продукция с высоким уровнем IP идеально подходит для ванных комнат, а в розничной торговле светодиодные ленты с алюминиевыми профилями идеально подходят для выделения продуктов!

Алюминиевый профиль TOPMET SURFACE10 2m серый

Код изделия 18418

Бренд TOPMET
Высота 8.0mm
Ширина 20.0mm
Длина 2000.0mm
Цвет корпуса серый
Материал корпуса алюминий

Накладной алюминиевый профиль - это практичный метод для эффективной установки светодиодной ленты. С алюминиевым профилем нет риска, что светодиодная лента сместится, а крышка профиля обеспечивает равномерное и уютное распределение света. Профиль прочный, но легкий, что обеспечивает долгий срок службы и стабильность. Установить накладной алюминиевый профиль очень просто. Алюминиевый профиль идеально подходит для использования в различных помещениях. На кухне светодиодная лента с высокой мощностью в алюминиевом профиле хорошо работает над рабочей поверхностью. В гостиной эта комбинация может создать уютное акцентное освещение. Продукция с высоким уровнем IP идеально подходит для ванных комнат, а в розничной торговле светодиодные ленты с алюминиевыми профилями идеально подходят для выделения продуктов!

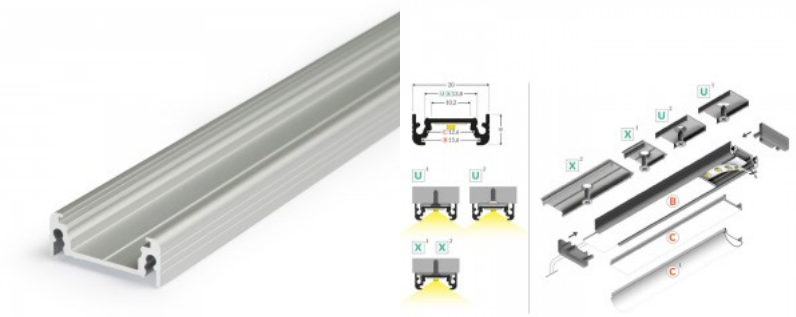

Алюминиевый профиль TOPMET SURFACE10 2m черный

Код изделия 18457

Бренд TOPMET
Высота 8.0mm
Ширина 20.0mm
Длина 2000.0mm
Цвет корпуса черный
Материал корпуса алюминий

Накладной алюминиевый профиль - это практичный метод для эффективной установки светодиодной ленты. С алюминиевым профилем нет риска, что светодиодная лента сместится, а крышка профиля обеспечивает равномерное и уютное распределение света. Профиль прочный, но легкий, что обеспечивает долгий срок службы и стабильность. Установить накладной алюминиевый профиль очень просто. Алюминиевый профиль идеально подходит для использования в различных помещениях. На кухне светодиодная лента с высокой мощностью в алюминиевом профиле хорошо работает над рабочей поверхностью. В гостиной эта комбинация может создать уютное акцентное освещение. Продукция с высоким уровнем IP идеально подходит для ванных комнат, а в розничной торговле светодиодные ленты с алюминиевыми профилями идеально подходят для выделения продуктов!

Алюминиевый профиль TOPMET SURFACE10.v2 BC белый

Код изделия 19951

Бренд TOPMET
Высота 8.0mm
Ширина 20.0mm
Длина 2000.0mm
Цвет корпуса белый
Материал корпуса алюминий

Накладной алюминиевый профиль - это практичный метод для эффективной установки светодиодной ленты. С алюминиевым профилем нет риска, что светодиодная лента сместится, а крышка профиля обеспечивает равномерное и уютное распределение света. Профиль прочный, но легкий, что обеспечивает долгий срок службы и стабильность. Установить накладной алюминиевый профиль очень просто. Алюминиевый профиль идеально подходит для использования в различных помещениях. На кухне светодиодная лента с высокой мощностью в алюминиевом профиле хорошо работает над рабочей поверхностью. В гостиной эта комбинация может создать уютное акцентное освещение. Продукция с высоким уровнем IP идеально подходит для ванных комнат, а в розничной торговле светодиодные ленты с алюминиевыми профилями идеально подходят для выделения продуктов!

Алюминиевый профиль TOPMET SURFACE14 2m белый

Код изделия 16126

Бренд TOPMET
Высота 9.0mm
Ширина 24.0mm
Длина 2000.0mm
Цвет корпуса белый
Материал корпуса алюминий

Накладной алюминиевый профиль - это практичный метод для эффективной установки светодиодной ленты. С алюминиевым профилем нет риска, что светодиодная лента сместится, а крышка профиля обеспечивает равномерное и уютное распределение света. Профиль прочный, но легкий, что обеспечивает долгий срок службы и стабильность. Установить накладной алюминиевый профиль очень просто. Алюминиевый профиль идеально подходит для использования в различных помещениях. На кухне светодиодная лента с высокой мощностью в алюминиевом профиле хорошо работает над рабочей поверхностью. В гостиной эта комбинация может создать уютное акцентное освещение. Продукция с высоким уровнем IP идеально подходит для ванных комнат, а в розничной торговле светодиодные ленты с алюминиевыми профилями идеально подходят для выделения продуктов!

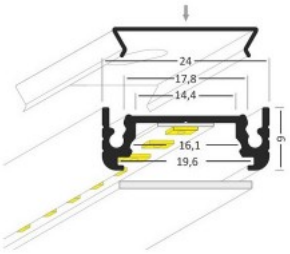

Алюминиевый профиль TOPMET SURFACE14 2m серебряный

Код изделия 16345

Бренд TOPMET
Высота 9.0mm
Ширина 24.0mm
Длина 2000.0mm
Цвет корпуса серебряный
Материал корпуса алюминий

Накладной алюминиевый профиль - это практичный метод для эффективной установки светодиодной ленты. С алюминиевым профилем нет риска, что светодиодная лента сместится, а крышка профиля обеспечивает равномерное и уютное распределение света. Профиль прочный, но легкий, что обеспечивает долгий срок службы и стабильность. Установить накладной алюминиевый профиль очень просто. Алюминиевый профиль идеально подходит для использования в различных помещениях. На кухне светодиодная лента с высокой мощностью в алюминиевом профиле хорошо работает над рабочей поверхностью. В гостиной эта комбинация может создать уютное акцентное освещение. Продукция с высоким уровнем IP идеально подходит для ванных комнат, а в розничной торговле светодиодные ленты с алюминиевыми профилями идеально подходят для выделения продуктов!

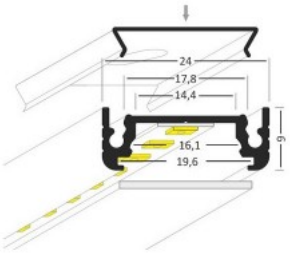

Алюминиевый профиль TOPMET SURFACE14 3m серый

Код изделия 18474

Бренд TOPMET
Длина 3000.0mm
Цвет корпуса серый
Материал корпуса алюминий

Накладной алюминиевый профиль - это практичный метод для эффективной установки светодиодной ленты. С алюминиевым профилем нет риска, что светодиодная лента сместится, а крышка профиля обеспечивает равномерное и уютное распределение света. Профиль прочный, но легкий, что обеспечивает долгий срок службы и стабильность. Установить накладной алюминиевый профиль очень просто. Алюминиевый профиль идеально подходит для использования в различных помещениях. На кухне светодиодная лента с высокой мощностью в алюминиевом профиле хорошо работает над рабочей поверхностью. В гостиной эта комбинация может создать уютное акцентное освещение. Продукция с высоким уровнем IP идеально подходит для ванных комнат, а в розничной торговле светодиодные ленты с алюминиевыми профилями идеально подходят для выделения продуктов!

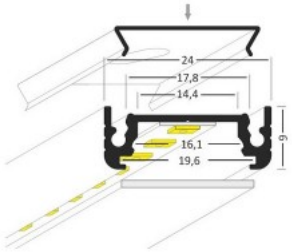

Алюминиевый профиль TOPMET UNI12 BCD/U 1m белый

Код изделия 18101

Бренд TOPMET
Цвет корпуса белый
Материал корпуса алюминий

Накладной алюминиевый профиль - это практичный метод для эффективной установки светодиодной ленты. С алюминиевым профилем нет риска, что светодиодная лента сместится, а крышка профиля обеспечивает равномерное и уютное распределение света. Профиль прочный, но легкий, что обеспечивает долгий срок службы и стабильность. Установить накладной алюминиевый профиль очень просто. Алюминиевый профиль идеально подходит для использования в различных помещениях. На кухне светодиодная лента с высокой мощностью в алюминиевом профиле хорошо работает над рабочей поверхностью. В гостиной эта комбинация может создать уютное акцентное освещение. Продукция с высоким уровнем IP идеально подходит для ванных комнат, а в розничной торговле светодиодные ленты с алюминиевыми профилями идеально подходят для выделения продуктов!

Алюминиевый профиль TOPMET UNI12 BCD/U 2m серебряный

Код изделия 16242

Бренд TOPMET
Длина 2000.0mm
Цвет корпуса серебряный
Материал корпуса алюминий

Накладной алюминиевый профиль - это практичный метод для эффективной установки светодиодной ленты. С алюминиевым профилем нет риска, что светодиодная лента сместится, а крышка профиля обеспечивает равномерное и уютное распределение света. Профиль прочный, но легкий, что обеспечивает долгий срок службы и стабильность. Установить накладной алюминиевый профиль очень просто. Алюминиевый профиль идеально подходит для использования в различных помещениях. На кухне светодиодная лента с высокой мощностью в алюминиевом профиле хорошо работает над рабочей поверхностью. В гостиной эта комбинация может создать уютное акцентное освещение. Продукция с высоким уровнем IP идеально подходит для ванных комнат, а в розничной торговле светодиодные ленты с алюминиевыми профилями идеально подходят для выделения продуктов!

Алюминиевый профиль TOPMET UNI12 BCD/U 3m серый

Код изделия 18475

Бренд TOPMET
Длина 3000.0mm
Цвет корпуса серый
Материал корпуса алюминий

Накладной алюминиевый профиль - это практичный метод для эффективной установки светодиодной ленты. С алюминиевым профилем нет риска, что светодиодная лента сместится, а крышка профиля обеспечивает равномерное и уютное распределение света. Профиль прочный, но легкий, что обеспечивает долгий срок службы и стабильность. Установить накладной алюминиевый профиль очень просто. Алюминиевый профиль идеально подходит для использования в различных помещениях. На кухне светодиодная лента с высокой мощностью в алюминиевом профиле хорошо работает над рабочей поверхностью. В гостиной эта комбинация может создать уютное акцентное освещение. Продукция с высоким уровнем IP идеально подходит для ванных комнат, а в розничной торговле светодиодные ленты с алюминиевыми профилями идеально подходят для выделения продуктов!

Алюминиевый профиль TOPMET UNI14 2m серый

Код изделия 18488

Бренд TOPMET
Длина 2000.0mm
Цвет корпуса серый
Материал корпуса алюминий

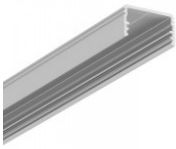

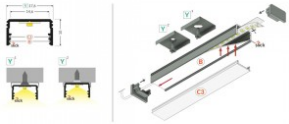

Алюминиевый профиль TOPMET VARIO30 1m non-anodized

Код изделия 18509

Бренд TOPMET
Длина 1000.0mm
Материал корпуса алюминий

Алюминиевый профиль TOPMET VARIO30-01 1m серый

Код изделия 18508

Бренд TOPMET
Высота 12.8mm
Ширина 33.4mm
Длина 1000.0mm
Цвет корпуса серый
Материал корпуса алюминий

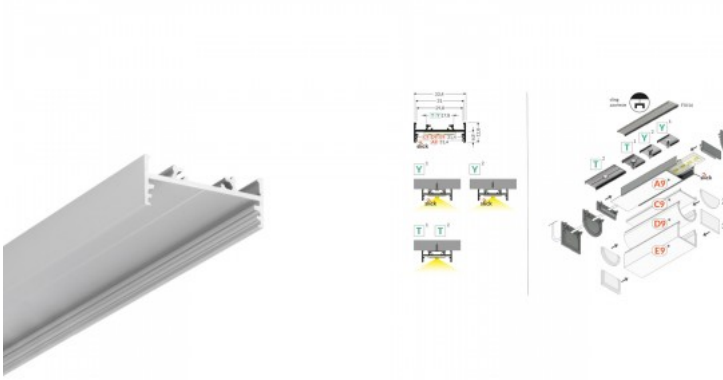

Алюминиевый профиль TOPMET VARIO30-01 2m белый

Код изделия 19405

Бренд TOPMET
Высота 12.8mm
Ширина 33.4mm
Длина 2000.0mm
Цвет корпуса белый
Материал корпуса алюминий

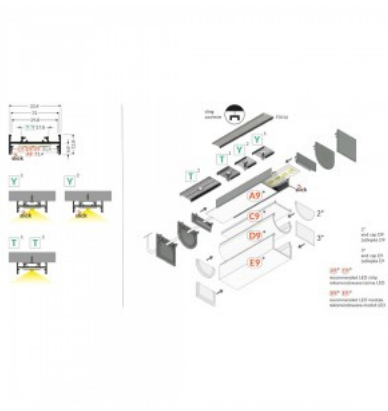

Алюминиевый профиль TOPMET VARIO30-01 2m серый

Код изделия 18469

Бренд TOPMET
Высота 12.8mm
Ширина 33.4mm
Длина 2000.0mm
Цвет корпуса серый
Материал корпуса алюминий

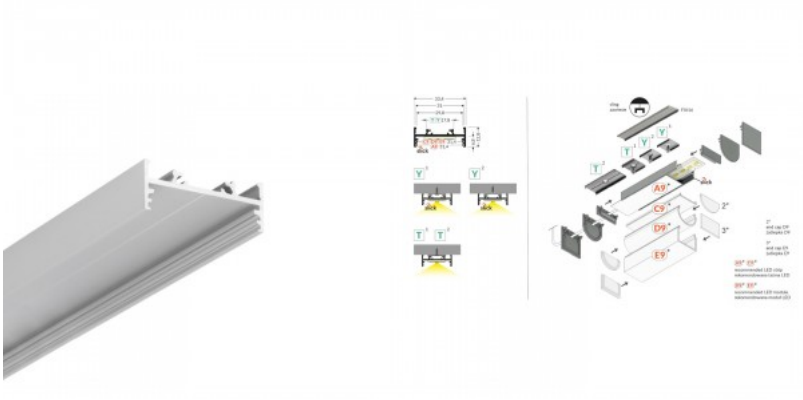

Алюминиевый профиль TOPMET VARIO30-01 2m черный

Код изделия 18470

Бренд TOPMET
Высота 12.8mm
Ширина 33.4mm
Длина 2000.0mm
Цвет корпуса черный
Материал корпуса алюминий

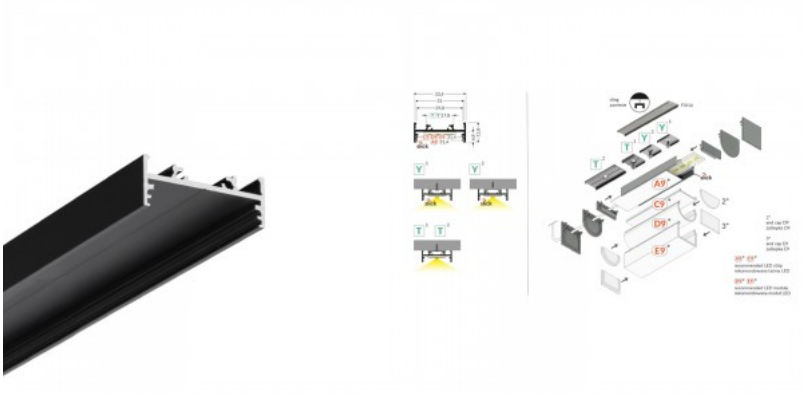

Алюминиевый профиль TOPMET VARIO30-01 3m белый

Код изделия 18485

Бренд TOPMET
Высота 12.8mm
Ширина 33.4mm
Длина 3000.0mm
Цвет корпуса белый
Материал корпуса алюминий

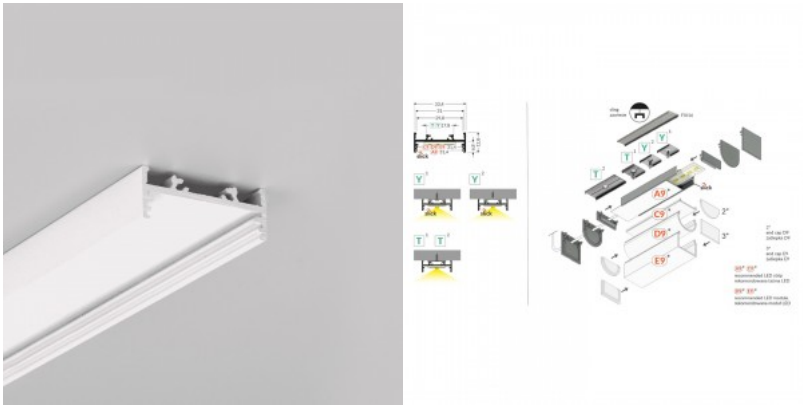

Алюминиевый профиль TOPMET VARIO30-01 3m серый

Код изделия 18484

Бренд TOPMET
Высота 12.8mm
Ширина 33.4mm
Длина 3000.0mm
Цвет корпуса серый
Материал корпуса алюминий

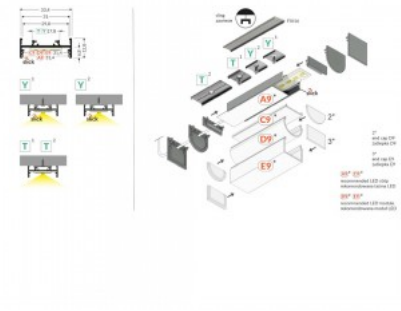

Алюминиевый профиль TOPMET VARIO30-01 CDE-9/TY 3m черный

Код изделия 19725

Бренд TOPMET
Высота 12.8mm
Ширина 33.4mm
Длина 3000.0mm
Цвет корпуса черный
Материал корпуса алюминий

Алюминиевый профиль TOPMET VARIO30-02 1m серый

Код изделия 18502

Бренд ТОРМЕТ
Высота 29.6mm
Ширина 33.4mm
Длина 1000.0mm
Цвет корпуса серый
Материал корпуса алюминий

Накладной алюминиевый профиль - это практичный метод для эффективной установки светодиодной ленты. С алюминиевым профилем нет риска, что светодиодная лента сместится, а крышка профиля обеспечивает равномерное и уютное распределение света. Профиль прочный, но легкий, что обеспечивает долгий срок службы и стабильность. Установить накладной алюминиевый профиль очень просто. Алюминиевый профиль идеально подходит для использования в различных помещениях. На кухне светодиодная лента с высокой мощностью в алюминиевом профиле хорошо работает над рабочей поверхностью. В гостиной эта комбинация может создать уютное акцентное освещение. Продукция с высоким уровнем IP идеально подходит для ванных комнат, а в розничной торговле светодиодные ленты с алюминиевыми профилями идеально подходят для выделения продуктов!

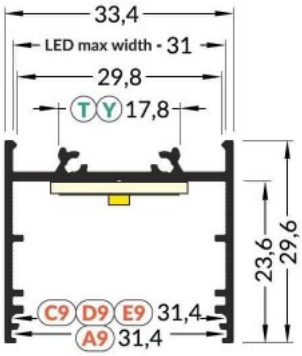

Алюминиевый профиль TOPMET VARIO30-02 2m белый

Код изделия 15988

Бренд TOPMET
Высота 29.6mm
Ширина 33.4mm
Длина 2000.0mm
Цвет корпуса белый
Материал корпуса алюминий

Накладной алюминиевый профиль - это практичный метод для эффективной установки светодиодной ленты. С алюминиевым профилем нет риска, что светодиодная лента сместится, а крышка профиля обеспечивает равномерное и уютное распределение света. Профиль прочный, но легкий, что обеспечивает долгий срок службы и стабильность. Установить накладной алюминиевый профиль очень просто. Алюминиевый профиль идеально подходит для использования в различных помещениях. На кухне светодиодная лента с высокой мощностью в алюминиевом профиле хорошо работает над рабочей поверхностью. В гостиной эта комбинация может создать уютное акцентное освещение. Продукция с высоким уровнем IP идеально подходит для ванных комнат, а в розничной торговле светодиодные ленты с алюминиевыми профилями идеально подходят для выделения продуктов!

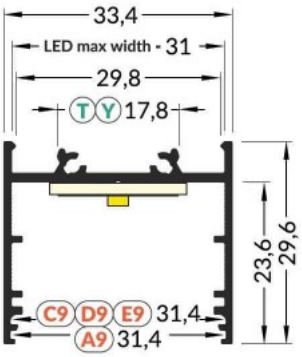

Алюминиевый профиль TOPMET VARIO30-02 2m серый

Код изделия 18525

Бренд TOPMET
Высота 29.6mm
Ширина 33.4mm
Длина 2000.0mm
Цвет корпуса серый
Материал корпуса алюминий

Накладной алюминиевый профиль - это практичный метод для эффективной установки светодиодной ленты. С алюминиевым профилем нет риска, что светодиодная лента сместится, а крышка профиля обеспечивает равномерное и уютное распределение света. Профиль прочный, но легкий, что обеспечивает долгий срок службы и стабильность. Установить накладной алюминиевый профиль очень просто. Алюминиевый профиль идеально подходит для использования в различных помещениях. На кухне светодиодная лента с высокой мощностью в алюминиевом профиле хорошо работает над рабочей поверхностью. В гостиной эта комбинация может создать уютное акцентное освещение. Продукция с высоким уровнем IP идеально подходит для ванных комнат, а в розничной торговле светодиодные ленты с алюминиевыми профилями идеально подходят для выделения продуктов!

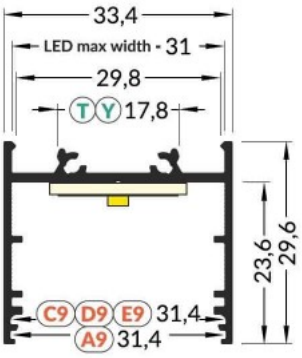

Алюминиевый профиль TOPMET VARIO30-02 2m черный

Код изделия 18424

Бренд TOPMET
Высота 29.6mm
Ширина 33.4mm
Длина 2000.0mm
Цвет корпуса черный
Материал корпуса алюминий

Накладной алюминиевый профиль - это практичный метод для эффективной установки светодиодной ленты. С алюминиевым профилем нет риска, что светодиодная лента сместится, а крышка профиля обеспечивает равномерное и уютное распределение света. Профиль прочный, но легкий, что обеспечивает долгий срок службы и стабильность. Установить накладной алюминиевый профиль очень просто. Алюминиевый профиль идеально подходит для использования в различных помещениях. На кухне светодиодная лента с высокой мощностью в алюминиевом профиле хорошо работает над рабочей поверхностью. В гостиной эта комбинация может создать уютное акцентное освещение. Продукция с высоким уровнем IP идеально подходит для ванных комнат, а в розничной торговле светодиодные ленты с алюминиевыми профилями идеально подходят для выделения продуктов!

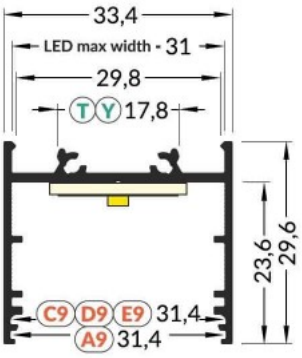

Алюминиевый профиль TOPMET VARIO30-02 3m белый

Код изделия 19619

Бренд TOPMET
Высота 29.6mm
Ширина 33.4mm
Длина 3000.0mm
Цвет корпуса белый
Материал корпуса алюминий

Накладной алюминиевый профиль - это практичный метод для эффективной установки светодиодной ленты. С алюминиевым профилем нет риска, что светодиодная лента сместится, а крышка профиля обеспечивает равномерное и уютное распределение света. Профиль прочный, но легкий, что обеспечивает долгий срок службы и стабильность. Установить накладной алюминиевый профиль очень просто. Алюминиевый профиль идеально подходит для использования в различных помещениях. На кухне светодиодная лента с высокой мощностью в алюминиевом профиле хорошо работает над рабочей поверхностью. В гостиной эта комбинация может создать уютное акцентное освещение. Продукция с высоким уровнем IP идеально подходит для ванных комнат, а в розничной торговле светодиодные ленты с алюминиевыми профилями идеально подходят для выделения продуктов!

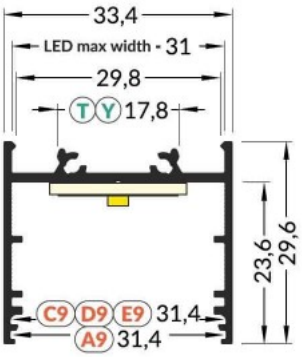

Алюминиевый профиль TOPMET VARIO30-02 4m серый

Код изделия 18491

Бренд TOPMET
Высота 29.6mm
Ширина 33.4mm
Длина 4050.0mm
Цвет корпуса серый
Материал корпуса алюминий

Накладной алюминиевый профиль - это практичный метод для эффективной установки светодиодной ленты. С алюминиевым профилем нет риска, что светодиодная лента сместится, а крышка профиля обеспечивает равномерное и уютное распределение света. Профиль прочный, но легкий, что обеспечивает долгий срок службы и стабильность. Установить накладной алюминиевый профиль очень просто. Алюминиевый профиль идеально подходит для использования в различных помещениях. На кухне светодиодная лента с высокой мощностью в алюминиевом профиле хорошо работает над рабочей поверхностью. В гостиной эта комбинация может создать уютное акцентное освещение. Продукция с высоким уровнем IP идеально подходит для ванных комнат, а в розничной торговле светодиодные ленты с алюминиевыми профилями идеально подходят для выделения продуктов!

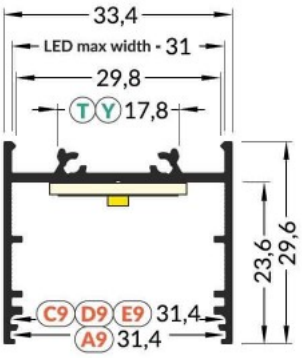

Алюминиевый профиль TOPMET VARIO30-02 ACDE-9/TY 3m черный

Код изделия 19726

Бренд TOPMET
Длина 3000.0mm
Цвет корпуса черный
Материал корпуса алюминий

Алюминиевый профиль TOPMET VARIO30-03 1m белый

Код изделия 18497

Бренд TOPMET
Высота 31.8mm
Ширина 38.0mm
Длина 1000.0mm
Цвет корпуса белый
Материал корпуса алюминий

Накладной алюминиевый профиль - это практичный метод для эффективной установки светодиодной ленты. С алюминиевым профилем нет риска, что светодиодная лента сместится, а крышка профиля обеспечивает равномерное и уютное распределение света. Профиль прочный, но легкий, что обеспечивает долгий срок службы и стабильность. Установить накладной алюминиевый профиль очень просто. Алюминиевый профиль идеально подходит для использования в различных помещениях. На кухне светодиодная лента с высокой мощностью в алюминиевом профиле хорошо работает над рабочей поверхностью. В гостиной эта комбинация может создать уютное акцентное освещение. Продукция с высоким уровнем IP идеально подходит для ванных комнат, а в розничной торговле светодиодные ленты с алюминиевыми профилями идеально подходят для выделения продуктов!

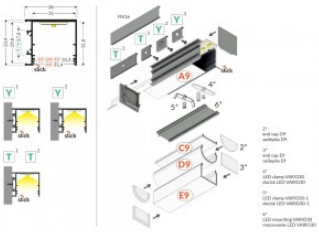

Алюминиевый профиль TOPMET VARIO30-03 1m черный

Код изделия 18495

Бренд TOPMET
Высота 31.8mm
Ширина 38.0mm
Длина 1000.0mm
Цвет корпуса черный
Материал корпуса алюминий

Накладной алюминиевый профиль - это практичный метод для эффективной установки светодиодной ленты. С алюминиевым профилем нет риска, что светодиодная лента сместится, а крышка профиля обеспечивает равномерное и уютное распределение света. Профиль прочный, но легкий, что обеспечивает долгий срок службы и стабильность. Установить накладной алюминиевый профиль очень просто. Алюминиевый профиль идеально подходит для использования в различных помещениях. На кухне светодиодная лента с высокой мощностью в алюминиевом профиле хорошо работает над рабочей поверхностью. В гостиной эта комбинация может создать уютное акцентное освещение. Продукция с высоким уровнем IP идеально подходит для ванных комнат, а в розничной торговле светодиодные ленты с алюминиевыми профилями идеально подходят для выделения продуктов!

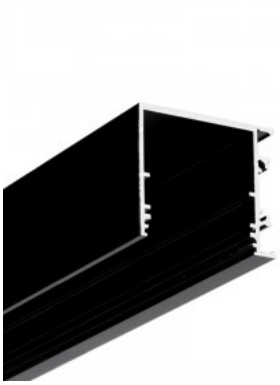

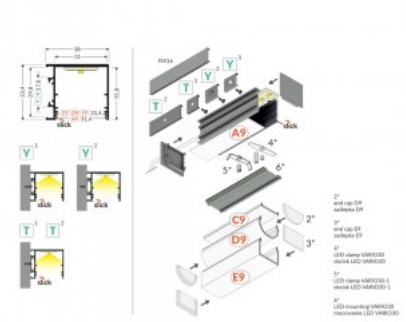

Алюминиевый профиль TOPMET VARIO30-03 2m белый

Код изделия 18459

Бренд TOPMET
Высота 31.8mm
Ширина 38.0mm
Длина 2000.0mm
Цвет корпуса белый
Материал корпуса алюминий

Накладной алюминиевый профиль - это практичный метод для эффективной установки светодиодной ленты. С алюминиевым профилем нет риска, что светодиодная лента сместится, а крышка профиля обеспечивает равномерное и уютное распределение света. Профиль прочный, но легкий, что обеспечивает долгий срок службы и стабильность. Установить накладной алюминиевый профиль очень просто. Алюминиевый профиль идеально подходит для использования в различных помещениях. На кухне светодиодная лента с высокой мощностью в алюминиевом профиле хорошо работает над рабочей поверхностью. В гостиной эта комбинация может создать уютное акцентное освещение. Продукция с высоким уровнем IP идеально подходит для ванных комнат, а в розничной торговле светодиодные ленты с алюминиевыми профилями идеально подходят для выделения продуктов!

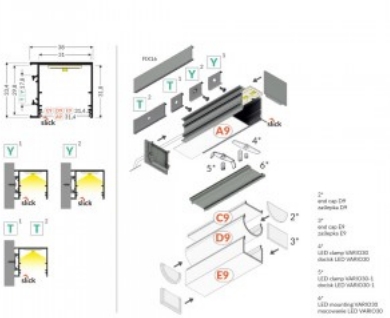

Алюминиевый профиль TOPMET VARIO30-03 2m черный

Код изделия 18425

Бренд TOPMET
Высота 31.8mm
Ширина 38.0mm
Длина 2000.0mm
Цвет корпуса черный
Материал корпуса алюминий

Накладной алюминиевый профиль - это практичный метод для эффективной установки светодиодной ленты. С алюминиевым профилем нет риска, что светодиодная лента сместится, а крышка профиля обеспечивает равномерное и уютное распределение света. Профиль прочный, но легкий, что обеспечивает долгий срок службы и стабильность. Установить накладной алюминиевый профиль очень просто. Алюминиевый профиль идеально подходит для использования в различных помещениях. На кухне светодиодная лента с высокой мощностью в алюминиевом профиле хорошо работает над рабочей поверхностью. В гостиной эта комбинация может создать уютное акцентное освещение. Продукция с высоким уровнем IP идеально подходит для ванных комнат, а в розничной торговле светодиодные ленты с алюминиевыми профилями идеально подходят для выделения продуктов!

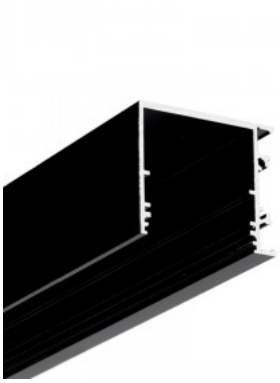

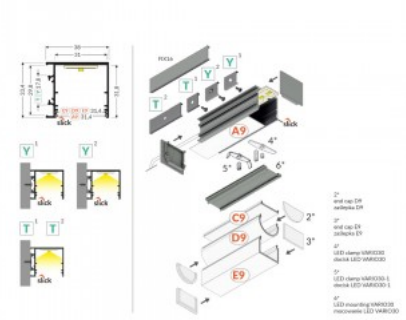

Алюминиевый профиль TOPMET VARIO30-03 3m серый

Код изделия 18493

Бренд TOPMET
Высота 31.8mm
Ширина 38.0mm
Длина 3000.0mm
Цвет корпуса серый
Материал корпуса алюминий

Накладной алюминиевый профиль - это практичный метод для эффективной установки светодиодной ленты. С алюминиевым профилем нет риска, что светодиодная лента сместится, а крышка профиля обеспечивает равномерное и уютное распределение света. Профиль прочный, но легкий, что обеспечивает долгий срок службы и стабильность. Установить накладной алюминиевый профиль очень просто. Алюминиевый профиль идеально подходит для использования в различных помещениях. На кухне светодиодная лента с высокой мощностью в алюминиевом профиле хорошо работает над рабочей поверхностью. В гостиной эта комбинация может создать уютное акцентное освещение. Продукция с высоким уровнем IP идеально подходит для ванных комнат, а в розничной торговле светодиодные ленты с алюминиевыми профилями идеально подходят для выделения продуктов!

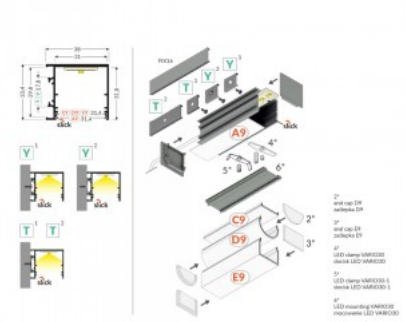

Алюминиевый профиль TOPMET VARIO30-08 2m белый

Код изделия 18426

Бренд TOPMET
Высота 33.4mm
Ширина 33.4mm
Длина 2000.0mm
Цвет корпуса белый
Материал корпуса алюминий

Накладной алюминиевый профиль - это практичный метод для эффективной установки светодиодной ленты. С алюминиевым профилем нет риска, что светодиодная лента сместится, а крышка профиля обеспечивает равномерное и уютное распределение света. Профиль прочный, но легкий, что обеспечивает долгий срок службы и стабильность. Установить накладной алюминиевый профиль очень просто. Алюминиевый профиль идеально подходит для использования в различных помещениях. На кухне светодиодная лента с высокой мощностью в алюминиевом профиле хорошо работает над рабочей поверхностью. В гостиной эта комбинация может создать уютное акцентное освещение. Продукция с высоким уровнем IP идеально подходит для ванных комнат, а в розничной торговле светодиодные ленты с алюминиевыми профилями идеально подходят для выделения продуктов!

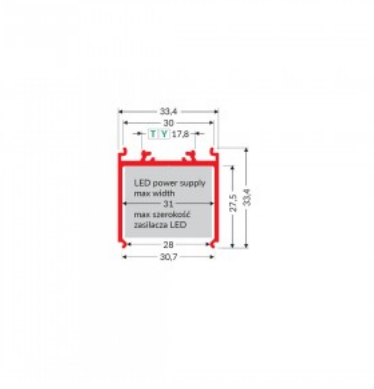

Алюминиевый профиль TOPMET VARIO30-08 2m серый

Код изделия 18460

Бренд TOPMET
Высота 33.4mm
Ширина 33.4mm
Длина 2000.0mm
Цвет корпуса серый
Материал корпуса алюминий

Накладной алюминиевый профиль - это практичный метод для эффективной установки светодиодной ленты. С алюминиевым профилем нет риска, что светодиодная лента сместится, а крышка профиля обеспечивает равномерное и уютное распределение света. Профиль прочный, но легкий, что обеспечивает долгий срок службы и стабильность. Установить накладной алюминиевый профиль очень просто. Алюминиевый профиль идеально подходит для использования в различных помещениях. На кухне светодиодная лента с высокой мощностью в алюминиевом профиле хорошо работает над рабочей поверхностью. В гостиной эта комбинация может создать уютное акцентное освещение. Продукция с высоким уровнем IP идеально подходит для ванных комнат, а в розничной торговле светодиодные ленты с алюминиевыми профилями идеально подходят для выделения продуктов!

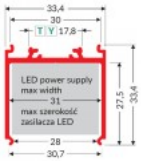

Алюминиевый профиль TOPMET VARIO30-08 3m белый

Код изделия 18530

Бренд TOPMET
Высота 33.4mm
Ширина 33.4mm
Длина 3000.0mm
Цвет корпуса белый
Материал корпуса алюминий

Накладной алюминиевый профиль - это практичный метод для эффективной установки светодиодной ленты. С алюминиевым профилем нет риска, что светодиодная лента сместится, а крышка профиля обеспечивает равномерное и уютное распределение света. Профиль прочный, но легкий, что обеспечивает долгий срок службы и стабильность. Установить накладной алюминиевый профиль очень просто. Алюминиевый профиль идеально подходит для использования в различных помещениях. На кухне светодиодная лента с высокой мощностью в алюминиевом профиле хорошо работает над рабочей поверхностью. В гостиной эта комбинация может создать уютное акцентное освещение. Продукция с высоким уровнем IP идеально подходит для ванных комнат, а в розничной торговле светодиодные ленты с алюминиевыми профилями идеально подходят для выделения продуктов!

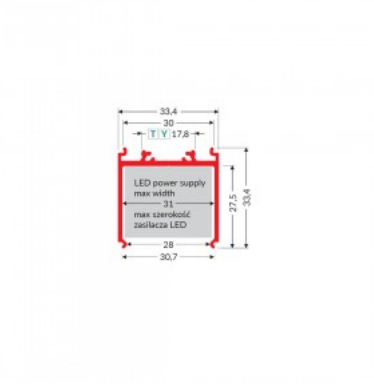

Алюминиевый профиль TOPMET VARIO30-08 3m серый

Код изделия 18492

Бренд TOPMET
Высота 33.4mm
Ширина 33.4mm
Длина 3000.0mm
Цвет корпуса серый
Материал корпуса алюминий

Накладной алюминиевый профиль - это практичный метод для эффективной установки светодиодной ленты. С алюминиевым профилем нет риска, что светодиодная лента сместится, а крышка профиля обеспечивает равномерное и уютное распределение света. Профиль прочный, но легкий, что обеспечивает долгий срок службы и стабильность. Установить накладной алюминиевый профиль очень просто. Алюминиевый профиль идеально подходит для использования в различных помещениях. На кухне светодиодная лента с высокой мощностью в алюминиевом профиле хорошо работает над рабочей поверхностью. В гостиной эта комбинация может создать уютное акцентное освещение. Продукция с высоким уровнем IP идеально подходит для ванных комнат, а в розничной торговле светодиодные ленты с алюминиевыми профилями идеально подходят для выделения продуктов!

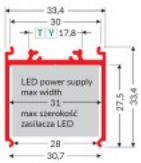

Алюминиевый профиль TOPMET VARIO30-08 3m черный

Код изделия 20089

Бренд TOPMET
Высота 33.4mm
Ширина 30.7mm
Длина 3000.0mm
Цвет корпуса черный
Материал корпуса алюминий

Алюминиевый профиль TOPMET VARIO30-09 3m черный

Код изделия 20092

Бренд TOPMET
Высота 3.0mm
Ширина 33.4mm
Длина 3000.0mm
Цвет корпуса черный
Материал корпуса алюминий

Алюминиевый профиль TOPMET WALLE12 2m 16161 copy серебряный

Код изделия 16163

Бренд TOPMET
Длина 2000.0mm
Цвет корпуса серебряный
Материал корпуса алюминий

Покрывающая планка для настенного профиля LED WALLE12.

Алюминиевый профиль TOPMET WALLE12 BCD 2m серебряный

Код изделия 16161

Бренд TOPMET
Длина 2000.0mm
Цвет корпуса серебряный
Материал корпуса алюминий
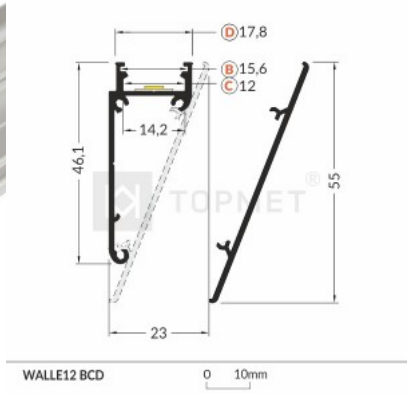
Светодиодный настенный профиль. Для достижения треугольного набора необходимо добавить накладку WALLE12.